HK HM BMS

Gerotorinis variklis BMS CN

Savybės

Jungtis	Alyvos jungtys: A + B = G 1/2"; alyvos nutekėjimas = G 1/4"
Konstrukcija	Economy variant always connect drain line Four hole flange bolt circle 106,4 Velenas Ø 32mm
Įėjimo ir atbulinės eigos slėgis su alyvos nutekėjimo linija max.	210 bar



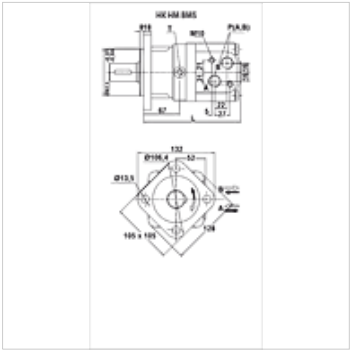

Nuoroda

Rekomenduojama bendroji nutekėjusios alyvos linijos jungtis!

Prekė

Pavadinimas	Srautas max. (L/min)	Darbinis tūris (cc)	Apsukų skaičius min. (rpm)	Apsukų skaičius max. (rpm)	Sukimo momentas max. (N-m)	Slėgio gradientas max. (bar)	Pmax. at 0-100 rpm (bar)	Pmax. at 100-300 rpm (bar)	Pmax. at 300 rpm (bar)	L (mm)	Svoris (kg)
HK HM BMS 080	65	80,5	10	810	194	175	100	50	20	167	9,8
HK HM BMS 100	75	100,5	10	750	242	175	100	50	20	170	10,0
HK HM BMS 125	75	126,3	8	600	303	175	100	50	20	175	10,3
HK HM BMS 160	75	160,8	8	470	358	160	100	50	20	181	10,7
HK HM BMS 200	75	200,9	8	375	438	160	100	50	20	188	11,1
HK HM BMS 250	75	252,6	8	300	440	125	100	50	-	197	11,6
HK HM BMS 315	75	321,5	8	240	530	125	100	50	-	208	12,3
HK HM BMS 400	75	401,9	8	180	562	100	100	50	-	222	13,2

max. pressure on shaft seal (without leak oil line) or pressure in leak oil line – Sukimo momento ir slėgio gradiento reikšmės galioja ilgalaikiam režimui – pmaks. = maks. slėgis

Priedai

HK V0 590	Pleištinis vožtuvas

Atsarginės dalys

HK HM BM DS	Sandarinimo komplektas hidrauliniam planetiniam varikliui CN

Nepaisant kruopštaus patikrinimo, negalime atmesti klaidų tikimybės, todėl už esamus duomenis neatsakome.