HK ES5 NG10

Atskirai prijungiama plokštė su DBV NG 10

Savybės

Tiekimo apimtis	su aklidangčiu su redukciniu vožtuvu
Medžiaga	Medžiaga: plienas (350 bar)
Jungtis	ISO / „Cetop“ 05 NG10



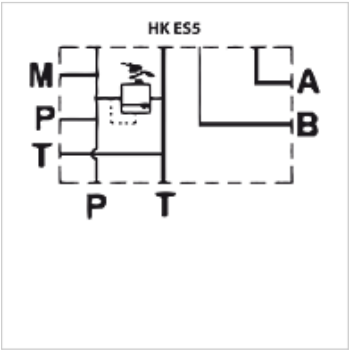

Nuoroda

Šios plokštės yra su dviem P ir dviem T jungtimis. Nereikalingos jungtys uždarytos aklidangčiais.

Prekė

Pavadinimas	Sekcijos	A + B jungtys	P + T jungtys	Aukštis (mm)	Plotis (mm)	Slėgio reguliavimo diapazonas, bar	Ilgis (mm)	Svoris (kg)
HK ES5 B34 PL X2 F	Atskira jungtis	G 3/4“ šone	G 3/4" šone ir apačioje	74	104	35 - 120	125	7,0
HK ES5 B34 PL X3 F	Atskira jungtis	G 3/4“ šone	G 3/4" šone ir apačioje	74	104	80 - 270	125	7,0

Priedai

VERSCHLUSS HRO	Uždarymo antgalis su išoriniu šešiakampiu