K-ELEKTRO-KABELAUFROLL POLY

Electrical cable reel (polypropylene) easy mounting on the wall or ceiling

HANSA-FLEX

Savybės

Kabelio tipas	HO5VV-F
Srovės stipris	Max. 10 A
Jungtis	SchuKo plug
įtampai	230 V, 50 Hz
Galios sąnaudos	Max. 1000 W (fully wound), max. 2000 W (fully unwound)
Pasukimo kampas	180°



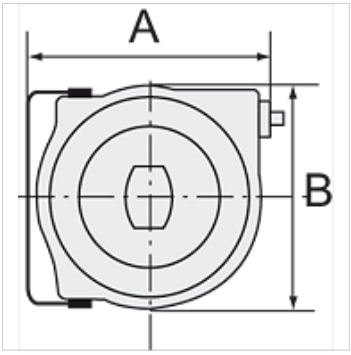

Nuoroda

Daugiau duomenų pagal užklausimą.

Aprašas

High-quality, polypropylene housing. Includes a thermal circuit breaker. In case of overloading, a thermal overload protective circuit cuts off the electrical power supply automatically.

Prekė

Pavadinimas	A (mm)	B (mm)	Ilgis (m)
K- 07 10 03 48	335,0	290,0	15