# K-LEITUNGSDRUCKREGLER 200 BAR

Inline pressure regulators up to 200 bar

## Savybės

| | |
|---|---|
| **Darbinis slėgis** | max. 200 bar |
| **Darbinė temperatūra** | -10 °C to +90 °C |
| **Nustatymas** | Knob (50 bar), Rotary switch (100 and 150 bar) |
| **Sandarinimo medžiaga** | NBR |
| **Medžiaga** | žalvaris |



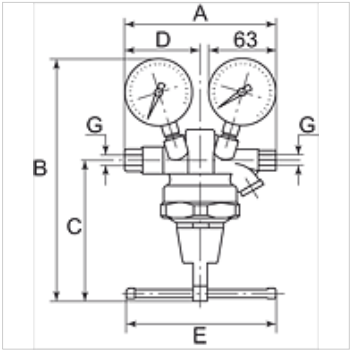


## Nuoroda

Daugiau duomenų pagal užklausimą.

## Aprašas

Inline pressure regulator input pressure, suitable for compressed air, nitrogen and other neutral, compressed gases.

## Prekė

| Pavadinimas | Sriegis | Reguliavimo diapazonas | Srautas (L/min) | A (mm) | B | C (mm) | D (mm) | E (mm) |
|---|---|---|---|---|---|---|---|---|
| **K- 07 25 08 27** | G 1/4 female | 1 - 50 bar | 2500 | 162,0 | 188,5 mm | 100,0 | 76,0 | 50,0 |
| **K- 07 25 08 28** | G 1/4 female | 1 - 100 bar | 2700 | 162,0 | 213,5 mm | 125,0 | 76,0 | 130,0 |
| **K- 07 25 08 29** | G 1/4 female | 1 - 150 bar | 2900 | 162,0 | 213,5 mm | 125,0 | 76,0 | 130,0 |

*Nepaisant kruopštaus patikrinimo, negalime atmesti klaidų tikimybės, todėl už esamus duomenis neatsakome.*