K-SCHL-AUFROLLER LU WA S

Hose reels for compressed air and water, heavy-duty type

Savybės

Žarnos medžiaga	Polyurethane
Darbinis slėgis	maks. 10 bar
Darbinė temperatūra	-10 °C to +40 °C
Tvirtinimas	Wall, floor or ceiling
Įėjimas	Hose stem 8 mm



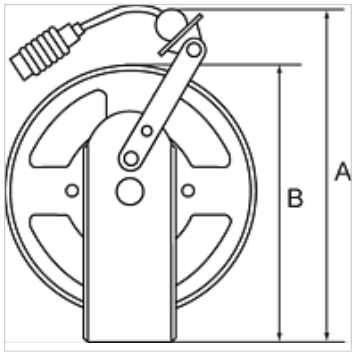

Nuoroda

Daugiau duomenų pagal užklausimą.

Aprašas

Heavy-duty steel design for industrial applications. Blue, powder-coated housing. An automatic latching mechanism allows the hose to be engaged at any length. Enclosed spring. Precise locking device for continuous feeding or latching mechanism. Reel guide prevents excessive wear on the hose.

Prekė

Pavadinimas	Žarnos matmuo	A (mm)	B (mm)	Žarnos ilgis (m)
K- 07 10 06 24	10 mm x 6,5 mm	420,0	353,0	10
K- 07 10 06 25	10 mm x 6,5 mm	420,0	353,0	20
K- 07 10 06 26	12 mm x 8 mm	420,0	353,0	15
K- 07 10 06 27	16 mm x 11 mm	420,0	353,0	15

Nepaisant kruopštaus patikrinimo, negalime atmesti klaidų tikimybės, todėl už esamus duomenis neatsakome.