SCHRAUBE M

Vidinis šešiakampis varžtas

HANSA FLEX

Savybės

Konstrukcija	Varžtas su vidiniu šešiakampiu
Norma	DIN 912 (ISO 4762)
Medžiaga	Plienas 10.9
Paviršiaus apsauga	dengtas fosfatu



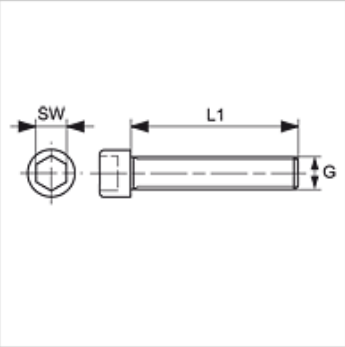

Prekė

Pavadinimas	G	L1 (mm)	SW (mm)
SCHRAUBE M 08-25	M 8	25	6
SCHRAUBE M 08-30	M 8	30	6
SCHRAUBE M 08-35	M 8	35	6
SCHRAUBE M 08-40	M 8	40	6
SCHRAUBE M 10-30	M 10	30	8
SCHRAUBE M 10-35	M 10	35	8
SCHRAUBE M 10-40	M 10	40	8
SCHRAUBE M 10-45	M 10	45	8
SCHRAUBE M 10-50	M 10	50	8
SCHRAUBE M 12-35	M 12	35	10
SCHRAUBE M 12-40	M 12	40	10
SCHRAUBE M 12-45	M 12	45	10
SCHRAUBE M 12-50	M 12	50	10
SCHRAUBE M 12-55	M 12	55	10
SCHRAUBE M 12-60	M 12	60	10
SCHRAUBE M 14-45		45	12
SCHRAUBE M 14-50		50	12
SCHRAUBE M 14-55		55	12
SCHRAUBE M 14-60		60	12
SCHRAUBE M 14-65		65	12
SCHRAUBE M 14-70		70	12
SCHRAUBE M 14-75		75	12
SCHRAUBE M 14-80		80	12
SCHRAUBE M 16-50	M 16	50	14
SCHRAUBE M 16-55	M 16	55	14
SCHRAUBE M 16-60	M 16	60	14
SCHRAUBE M 16-70	M 16	70	14
SCHRAUBE M 16-80	M 16	80	14
SCHRAUBE M 16-90	M 16	90	14
SCHRAUBE M 16-100	M 16	100	14
SCHRAUBE M 20-60	M 20	60	17
SCHRAUBE M 20-65	M 20	65	17
SCHRAUBE M 20-70	M 20	70	17
SCHRAUBE M 20-90	M 20	90	17
SCHRAUBE M 20-100	M 20	100	17
SCHRAUBE M 20-110	M 20	110	17
SCHRAUBE M 20-120	M 20	120	17

SW = rakto dydis

Gaminių variantai

SCHRAUBE M VZ

priedai šiems gaminiams

FH (3000 PSI)	SAE flanšo pusė
FH (6000 PSI)	SAE flanšo pusė
VF (3000 PSI)	SAE ištisinis flanšas
VF (6000 PSI)	SAE ištisinis flanšas

Nepaisant kruopštaus patikrinimo, negalime atmesti klaidų tikimybės, todėl už esamus duomenis neatsakome.