SKF ORING HA

Sandarinimo žiedas, skirtas SKF...HA

Savybės

Medžiaga	NBR



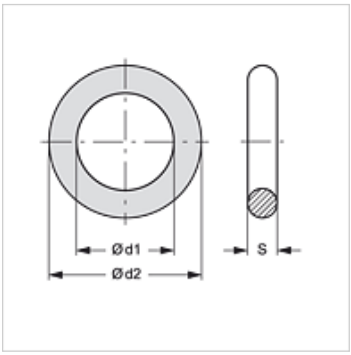

Prekė

Pavadinimas	DN*	Gaminio dydis
SKF ORING 10 HA	10	3/8"
SKF ORING 13 HA	12	1/2"
SKF ORING 20 HA	19	3/4"
SKF ORING 25 HA	25	1"
SKF ORING 32 HA	31	1.1/4"
SKF ORING 40 HA	38	1.1/2"

DN = nominalusis skersmuo, nominalusis plotis

atsarginė dalis šiems gaminiams

SKF IR HA	Prisukamos movos sutvirtintoji dalis

Papildomos dalys

SKF STUETZRING HA	Atraminis žiedas, skirtas SKF...HA

Nepaisant kruopštaus patikrinimo, negalime atmesti klaidų tikimybės, todėl už esamus duomenis neatsakome.