KM

Pretuzgrieznis starpsienu veidgabalam

HANSA FLEX

Īpašības

Modelis	Pretuzgrieznis starpsienu veidgabaliem
Standarts	ISO 8434-1
Materiāls	Tērauds
Virsmas aizsardzība	galvaniskais pārklājums



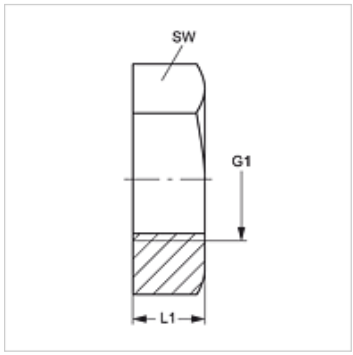

Izstrādājums

Apzīmējums	G1	L1 (mm)	SW (mm)
KM 12	M 12 x 1,5	6	17
KM 14	M 14 x 1,5	6	19
KM 16	M 16 x 1,5	6	22
KM 18	M 18 x 1,5	6	24
KM 20	M 20 x 1,5	6	27
KM 22	M 22 x 1,5	7	30
KM 24	M 24 x 1,5	7	32
KM 26	M 26 x 1,5	8	36
KM 30	M 30 x 2	9	41
KM 36 - 1.5	M 36 x 1,5	9	46
KM 36	M 36 x 2	9	46
KM 42	M 42 x 2	9	50
KM 45	M 45 x 2	9	55
KM 52	M 52 x 2	10	65

Izstrādājumu varianti

KM MG	Pretuzgrieznis starpsienu veidgabalam, Misiņš
KM VA	Pretuzgrieznis starpsienu veidgabalam, Centrējošais gredzens no alumīnija ar Viton gredzenblīvi

ir rezerves daļa šādiem izstrādājumiem

SV	Starpsienu veidgabals

Neskatoties uz rūpīgu pārbaudi, mēs nevaram izslēgt kļūdas un negarantējam iekļautās informācijas pareizību.