# T VA
Veidgabals, T veida

HANSA-FLEX

## Īpašības

| | |
|---|---|
| **Savienojums 1 - 3** | metriska ārējās vītnes, cilindriskās |
| **Blīvējuma veids 1 - 3** | 24° iekšējais konuss |
| **Modelis** | Veidgabals |
| **Konstrukcija** | T-veida |
| **Standarts** | DIN 2353<br>ISO 8434-1 |
| **Piegādes apjoms** | Iemava ar uzmavuzgriezni un griešanas gredzenu |
| **Materiāls** | Centrējošais gredzens no alumīnija ar Viton gredzenblīvi |



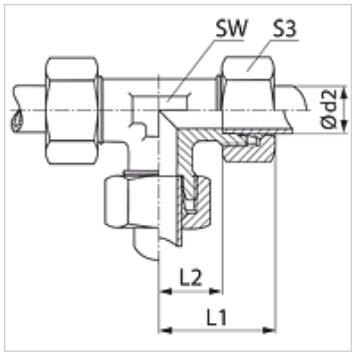


## Izstrādājums

| Apzīmējums | Sērija | Ekspluatācijas spiediens bar | Ø d2 (mm) | L1 (mm) | L2 (mm) | SW (mm) | S3 |
|---|---|---|---|---|---|---|---|
| **T 04 LL VA** | LL | PN 100 | 4 | 21 | 11,0 | 9 | 10 |
| **T 06 LL VA** | LL | PN 100 | 6 | 21 | 9,5 | 9 | 12 |
| **T 08 LL VA** | LL | PN 100 | 8 | 23 | 11,5 | 12 | 14 |
| | | | | | | | |
| **T NW 04 HL VA** | L | PN 315 | 6 | 27 | 12,0 | 12 | 14 |
| **T NW 06 HL VA** | L | PN 315 | 8 | 29 | 14,0 | 12 | 17 |
| **T NW 08 HL VA** | L | PN 315 | 10 | 30 | 15,0 | 14 | 19 |
| **T NW 10 HL VA** | L | PN 315 | 12 | 32 | 17,0 | 17 | 22 |
| **T NW 13 HL VA** | L | PN 315 | 15 | 36 | 21,0 | 19 | 27 |
| **T NW 16 HL VA** | L | PN 315 | 18 | 40 | 23,5 | 24 | 32 |
| **T NW 20 HL VA** | L | PN 160 | 22 | 44 | 27,5 | 27 | 36 |
| **T NW 25 HL VA** | L | PN 160 | 28 | 47 | 30,5 | 36 | 41 |
| **T NW 32 HL VA** | L | PN 160 | 35 | 56 | 34,5 | 41 | 50 |
| **T NW 40 HL VA** | L | PN 160 | 42 | 63 | 40,0 | 50 | 60 |
| | | | | | | | |
| **T NW 03 HS VA** | S | PN 630 | 6 | 31 | 16,0 | 12 | 17 |
| **T NW 04 HS VA** | S | PN 630 | 8 | 32 | 17,0 | 14 | 19 |
| **T NW 06 HS VA** | S | PN 630 | 10 | 34 | 17,5 | 17 | 22 |
| **T NW 08 HS VA** | S | PN 630 | 12 | 38 | 21,5 | 17 | 24 |
| **T NW 10 HS VA** | S | PN 630 | 14 | 40 | 22,0 | 19 | 27 |
| **T NW 13 HS VA** | S | PN 400 | 16 | 43 | 24,5 | 24 | 30 |
| **T NW 16 HS VA** | S | PN 400 | 20 | 48 | 26,5 | 27 | 36 |
| **T NW 20 HS VA** | S | PN 400 | 25 | 54 | 30,0 | 36 | 46 |
| **T NW 25 HS VA** | S | PN 400 | 30 | 62 | 35,5 | 41 | 50 |
| **T NW 32 HS VA** | S | PN 315 | 38 | 72 | 41,0 | 50 | 60 |

Sērija: LL = ļoti vieglā  L = vieglā  S = smagā – PN = nominālais spiediens  PB = maks. ekspluatācijas spiediens – Ø d2 = caurules ārējais diametrs

## Izstrādājumu varianti

| | |
|---|---|
| **T** | Veidgabals, T-veida, Tērauds |
| **T MG** | Veidgabals, T veida, Misiņš |
| **XT VA** | Veidgabals, T-veida, Centrējošais gredzens no alumīnija ar Viton gredzenblīvi |

*Neskatoties uz rūpīgu pārbaudi, mēs nevaram izslēgt kļūdas un negarantējam iekļautās informācijas pareizību.*