XGAM VA
Uzskrūvējams veidgabals

HANSA-FLEX

Īpašības

Savienojums 1	metriska iekšējā vītne, cilindriska
Blīvējuma veids 1	A veida
Savienojums 2	metriska ārējās vītnes, cilindriskās
Blīvējuma veids 2	24° iekšējais konuss
Modelis	Uzskrūvējams veidgabals
Konstrukcija	Taisna
Standarts	DIN 2353 ISO 8434-1
Piegādes apjoms	Iemava (bez uzmavuzgriežņa un griešanas gredzena)
Materiāls	Centrējošais gredzens no alumīnija ar Viton gredzenblīvi



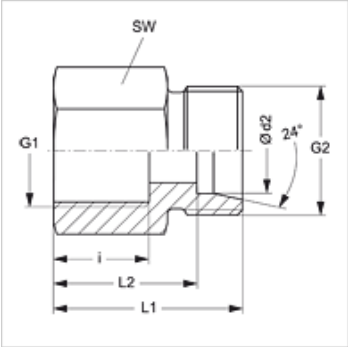

Norāde

Norādes par montāžu, uzstādīšanu, spiediena noslodzi un pieļaujamo ekspluatācijas temperatūru norādītas cauruļu veidgabalu tehniskajā informācijā.

Izstrādājums

Apzīmējums	Sērija	Ekspluatācijas spiediens bar	Ø d2 (mm)	G1	G2	i (mm)	L1 (mm)	L2 (mm)	SW (mm)
XGAM NW 04 HL VA	L	PN 315	6	M 10 x 1	M 12 x 1,5	12,5	26,5	19,5	14
XGAM NW 06 HL VA	L	PN 315	8	M 12 x 1,5	M 14 x 1,5	17,0	31,0	24,0	17
XGAM NW 08 HL VA	L	PN 315	10	M 14 x 1,5	M 16 x 1,5	17,0	32,0	25,0	19
XGAM NW 10 HL VA	L	PN 315	12	M 16 x 1,5	M 18 x 1,5	17,0	33,0	26,0	22
XGAM NW 10 HL 18 VA	L	PN 315	12	M 18 x 1,5	M 18 x 1,5	17,0	33,0	26,0	22
XGAM NW 13 HL VA	L	PN 315	15	M 18 x 1,5	M 22 x 1,5	17,0	34,0	27,0	24
XGAM NW 16 HL VA	L	PN 315	18	M 22 x 1,5	M 26 x 1,5	19,0	36,0	28,5	27
XGAM NW 20 HL VA	L	PN 160	22	M 26 x 1,5	M 30 x 2	21,0	41,0	33,5	32
XGAM NW 25 HL VA	L	PN 160	28	M 33 x 2	M 36 x 2	24,0	44,0	36,5	41
XGAM NW 32 HL VA	L	PN 160	35	M 42 x 2	M 45 x 2	26,0	49,0	38,5	50
XGAM NW 40 HL VA	L	PN 160	42	M 48 x 2	M 52 x 2	28,0	51,0	40,0	55
XGAM NW 03 HS VA	S	PN 630	6	M 12 x 1,5	M 14 x 1,5	17,0	33,0	26,0	17
XGAM NW 04 HS VA	S	PN 630	8	M 14 x 1,5	M 16 x 1,5	17,0	33,0	26,0	19
XGAM NW 06 HS VA	S	PN 630	10	M 16 x 1,5	M 18 x 1,5	17,0	34,0	26,5	22
XGAM NW 08 HS VA	S	PN 630	12	M 18 x 1,5	M 20 x 1,5	17,0	34,0	26,5	24
XGAM NW 08 HS 20 VA	S	PN 400	12	M 20 x 1,5	M 20 x 1,5	17,0	38,5	31,0	27
XGAM NW 10 HS VA	S	PN 630	14	M 20 x 1,5	M 22 x 1,5	19,0	38,5	31,0	27
XGAM NW 13 HS VA	S	PN 400	16	M 22 x 1,5	M 24 x 1,5	19,0	39,0	30,5	30
XGAM NW 16 HS VA	S	PN 400	20	M 27 x 2	M 30 x 2	22,0	45,0	34,5	36
XGAM NW 20 HS VA	S	PN 400	25	M 33 x 2	M 36 x 2	24,0	49,0	37,0	41
XGAM NW 25 HS VA	S	PN 400	30	M 42 x 2	M 42 x 2	26,0	55,0	41,5	55
XGAM NW 32 HS VA	S	PN 315	38	M 48 x 2	M 52 x 2	28,0	59,0	43,0	60

Sērija: LL = ļoti vieglā L = vieglā S = smagā – PN = nominālais spiediens PB = maks. ekspluatācijas spiediens – Ø d2 = caurules ārējais diametrs

Izstrādājumu varianti

XGAM	Uzskrūvējams veidgabals, Tērauds
GAM VA	Uzskrūvējams veidgabals, Centrējošais gredzens no alumīnija ar Viton gredzenblīvi

Neskatoties uz rūpīgu pārbaudi, mēs nevaram izslēgt kļūdas un negarantējam iekļautās informācijas pareizību.