# HVM ED
Pretvārsts, ieskrūvējams savienojums

## Īpašības

| | |
|---|---|
| **Savienojums 1** | Metriska ārējā vītne, cilindriska |
| **Blīvējuma veids 1** | E veida |
| **Savienojums 2** | metriska ārējās vītnes, cilindriskās |
| **Blīvējuma veids 2** | 24° iekšējais konuss |
| **Modelis** | Pretvārsts, ieskrūvējams savienojums |
| **Konstrukcija** | Taisna |
| **Piegādes apjoms** | Iemava ar uzmavuzgriezni un griešanas gredzenu |
| **Materiāls** | Tērauds |
| **Virsmas aizsardzība** | galvaniskais pārklājums |



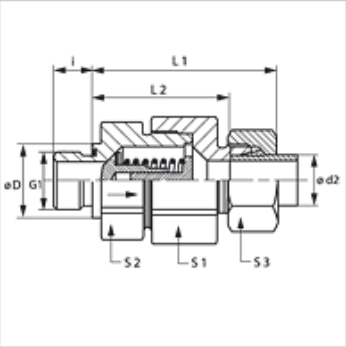


## Norāde
Norādes par montāžu, uzstādīšanu, spiediena noslodzi un pieļaujamo ekspluatācijas temperatūru norādītas cauruļu veidgabalu tehniskajā informācijā.

## Apraksts
Plūsmas virziens no ieskrūvējamās tapas

## Pasūtījuma norādes
Iespējams piegādāt arī ar sākuma spiedienu 0,2; 0,5; 2; 3; 5 bāri.

## Izstrādājums

| Apzīmējums | Sākuma spiediens | Sērija | Ekspluatācijas spiediens bar | Ø d2 (mm) | G1 | Ø D (mm) | i (mm) | L1 (mm) | L2 (mm) | S1 | S2 | S3 |
|---|---|---|---|---|---|---|---|---|---|---|---|---|
| **HVM NW 04 HL ED** | apm. 1 bar | L | PN 250 | 6 | M 10 x 1 | 14 | 8 | 42,5 | 28,0 | 17 | 17 | 14 |
| **HVM NW 06 HL ED** | apm. 1 bar | L | PN 250 | 8 | M 12 x 1,5 | 17 | 12 | 43,5 | 29,0 | 19 | 19 | 17 |
| **HVM NW 08 HL ED** | apm. 1 bar | L | PN 250 | 10 | M 14 x 1,5 | 19 | 12 | 53,0 | 38,5 | 24 | 22 | 19 |
| **HVM NW 10 HL ED** | apm. 1 bar | L | PN 250 | 12 | M 16 x 1,5 | 22 | 12 | 57,0 | 42,5 | 30 | 27 | 22 |
| **HVM NW 13 HL ED** | apm. 1 bar | L | PN 250 | 15 | M 18 x 1,5 | 24 | 12 | 60,5 | 45,5 | 32 | 27 | 27 |
| **HVM NW 16 HL ED** | apm. 1 bar | L | PN 160 | 18 | M 22 x 1,5 | 27 | 14 | 66,0 | 50,0 | 36 | 36 | 32 |
| **HVM NW 20 HL ED** | apm. 1 bar | L | PN 160 | 22 | M 26 x 1,5 | 32 | 16 | 71,0 | 55,0 | 46 | 41 | 36 |
| **HVM NW 25 HL ED** | apm. 1 bar | L | PN 100 | 28 | M 33 x 2 | 40 | 18 | 79,5 | 63,0 | 50 | 55 | 41 |
| **HVM NW 32 HL ED** | apm. 1 bar | L | PN 100 | 35 | M 42 x 2 | 50 | 20 | 90,5 | 69,0 | 60 | 60 | 50 |
| **HVM NW 40 HL ED** | apm. 1 bar | L | PN 100 | 42 | M 48 x 2 | 55 | 22 | 91,0 | 68,5 | 70 | 65 | 60 |
| **HVM NW 03 HS ED** | apm. 1 bar | S | PN 400 | 6 | M 12 x 1,5 | 17 | 12 | 46,0 | 31,5 | 19 | 19 | 17 |
| **HVM NW 04 HS ED** | apm. 1 bar | S | PN 400 | 8 | M 14 x 1,5 | 19 | 12 | 46,0 | 31,5 | 19 | 19 | 19 |
| **HVM NW 06 HS ED** | apm. 1 bar | S | PN 400 | 10 | M 16 x 1,5 | 22 | 12 | 54,0 | 38,0 | 24 | 22 | 22 |
| **HVM NW 08 HS ED** | apm. 1 bar | S | PN 400 | 12 | M 18 x 1,5 | 24 | 12 | 57,0 | 41,0 | 27 | 24 | 24 |
| **HVM NW 10 HS ED** | apm. 1 bar | S | PN 315 | 14 | M 20 x 1,5 | 26 | 14 | 62,0 | 44,5 | 32 | 27 | 27 |
| **HVM NW 13 HS ED** | apm. 1 bar | S | PN 315 | 16 | M 22 x 1,5 | 27 | 14 | 66,0 | 48,0 | 36 | 32 | 30 |
| **HVM NW 16 HS ED** | apm. 1 bar | S | PN 250 | 20 | M 27 x 2 | 32 | 16 | 73,5 | 52,0 | 46 | 41 | 36 |
| **HVM NW 20 HS ED** | apm. 1 bar | S | PN 250 | 25 | M 33 x 2 | 40 | 18 | 78,5 | 54,5 | 50 | 46 | 46 |
| **HVM NW 25 HS ED** | apm. 1 bar | S | PN 250 | 30 | M 42 x 2 | 50 | 20 | 90,5 | 64,0 | 60 | 60 | 50 |
| **HVM NW 32 HS ED** | apm. 1 bar | S | PN 250 | 38 | M 48 x 2 | 55 | 22 | 100,0 | 69,5 | 70 | 65 | 60 |

Sērija: LL = ļoti vieglā  L = vieglā  S = smagā – PN = nominālais spiediens  PB = maks. ekspluatācijas spiediens – Ø d2 = caurules ārējais diametrs

## Izstrādājumu varianti

| | |
|---|---|
| **HVM ED VA** | Pretvārsts, ieskrūvējams savienojums, Centrējošais gredzens no alumīnija ar Viton gredzenblīvi |
| **XHVM ED** | Pretvārsts, ieskrūvējams savienojums, Tērauds |

## Piederumi

| | |
|---|---|
| **RD FEDER** | Pretvārsta atspere |
| **RD FEDER PT** | Pretvārsta atspere |

## Rezerves daļas

| | |
|---|---|
| **WD** | Mīksts blīvējums ED veidgabaliem |

*Neskatoties uz rūpīgu pārbaudi, mēs nevaram izslēgt kļūdas un negarantējam iekļautās informācijas pareizību.*