FEDERRING
Atspergredzens

HANSA FLEX

Īpašības

Modelis	Atspergredzens
Standarts	DIN 127, B-veida
Materiāls	Atsperu tērauds



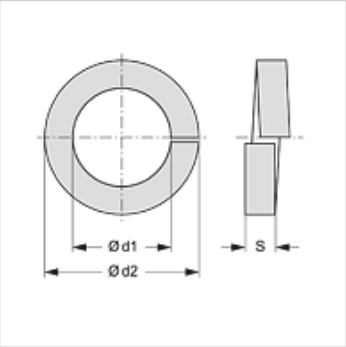

Izstrādājums

Apzīmējums	Ø d1 (mm)	Ø d2 (mm)	S (mm)
FEDERRING M8	8,1	14,8	2,0
FEDERRING M10	10,2	18,1	2,2
FEDERRING M12	12,2	21,1	2,5
FEDERRING M14	14,2	24,1	3,0
FEDERRING M16	16,2	27,4	3,5
FEDERRING M20	20,2	33,6	4,0

Neskatoties uz rūpīgu pārbaudi, mēs nevaram izslēgt kļūdas un negarantējam iekļautās informācijas pareizību.