SKF ORING

Apaļa šķērsgriezuma gredzens paredzēts SKF

HANSA FLEX

Īpašības

derīgs	Skrūvējamā savienojuma fiksētā daļa
Materiāls	NBR



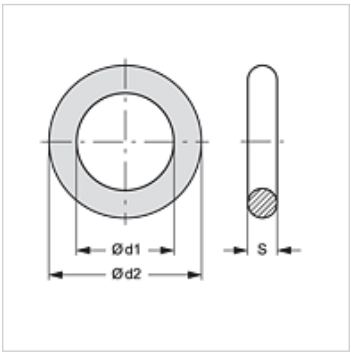

Izstrādājums

Apzīmējums	Tipizmērs	Ø d1 (mm)	Ø d2 (mm)	S (mm)
SKF ORING 1	1	12,5	16,5	2,0
SKF ORING 2	2	17,0	21,0	2,0
SKF ORING 3	3	22,0	28,0	3,0
SKF ORING 4	4	28,0	34,0	3,0
SKF ORING 5	5	35,0	40,0	2,5
SKF ORING 6	6	54,0	60,0	3,0

ir rezerves daļa šādiem izstrādājumiem

SKF HL / SKF HS	Skrūvējamā savienojuma fiksētā daļa
SKFS HL / SKFS HS	Skrūvējamā savienojuma fiksētā daļa
SKF IR	Skrūvējamā savienojuma fiksētā daļa
SKF IM	Skrūvējamā savienojuma fiksētā daļa
SKF HJ	Skrūvējamā savienojuma fiksētā daļa
SKF SF6	Skrūvējamā savienojuma fiksētā daļa

Neskatoties uz rūpīgu pārbaudi, mēs nevaram izslēgt kļūdas un negarantējam iekļautās informācijas pareizību.