SKF ZUB 10 RO

Apaļa šķērsgriezuma gredzens paredzēts SKF...RO

Īpašības

derīgs	Skrūvējamā savienojuma fiksētā daļa SKF...RO
Materiāls	NBR



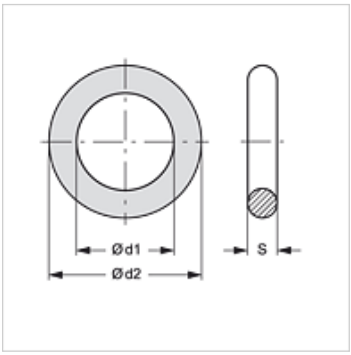

Izstrādājums

Apzīmējums	DN*	Ø d1 (mm)	Ø d2 (mm)	S (mm)
SKF ZUB 10 RO 03	10	22,00	29,00	3,50
SKF ZUB 10 RO 04	12	26,00	33,00	3,50
SKF ZUB 10 RO 05	19	28,00	35,00	3,50
SKF ZUB 10 RO 06	25	37,00	44,00	3,50
SKF ZUB 10 RO 07	31	46,50	57,10	5,30
SKF ZUB 10 RO 08	38	57,15	64,21	3,53
SKF ZUB 10 RO 09	51	85,00	95,60	5,30

DN = nominālais diametrs, nominālais platums

ir rezerves daļa šādiem izstrādājumiem

SKF IR RO	Skrūvējamā savienojuma fiksētā daļa

Neskatoties uz rūpīgu pārbaudi, mēs nevaram izslēgt kļūdas un negarantējam iekļautās informācijas pareizību.