SKF ZUB 11 RO

Balstgredzens paredzēts SKF...RO

Īpašības

derīgs	Skrūvējamā savienojuma fiksētā daļa SKF...RO
Materiāls	PVC



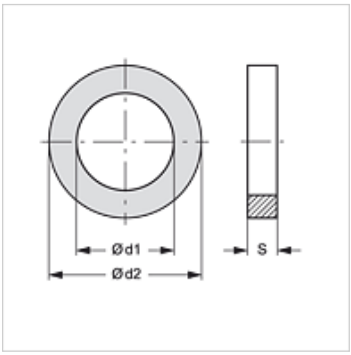

Izstrādājums

Apzīmējums	DN*	Ø d1 (mm)	Ø d2 (mm)	S (mm)
SKF ZUB 11 RO 04	12	26,0	32,0	1,5
SKF ZUB 11 RO 05	19	28,0	34,0	1,5
SKF ZUB 11 RO 06	25	38,0	44,0	1,5
SKF ZUB 11 RO 07	31	46,5	56,0	2,0
SKF ZUB 11 RO 08	38	57,5	63,7	1,5
SKF ZUB 11 RO 09	51	74,5	83,5	2,0

DN = nominālais diametrs, nominālais platums

ir rezerves daļa šādiem izstrādājumiem

SKF IR RO	Skrūvējamā savienojuma fiksētā daļa

Neskatoties uz rūpīgu pārbaudi, mēs nevaram izslēgt kļūdas un negarantējam iekļautās informācijas pareizību.