# PA 500 AOS VA

Kompresijas armatūra, DKOS

## Īpašības

| | |
|---|---|
| **Izmantošana** | Kompresijas armatūra HD 500 šļūtenēm |
| **Savienojums 1** | Metriska uzgriežņa vītne |
| **Blīvējuma veids 1** | 24° ārējais konuss ar gredzenblīvi |
| **Apzīmējums** | DKOS |
| **Standarts** | ISO 8434-1 |
| **Saslēgšana** | ar fiksatoru pret izraušanu (Interlock) |
| **Piegādes apjoms** | Kompresijas nipelis + saspiežama aptvere |
| **Materiāls** | Centrējošais gredzens no alumīnija ar Viton gredzenblīvi |



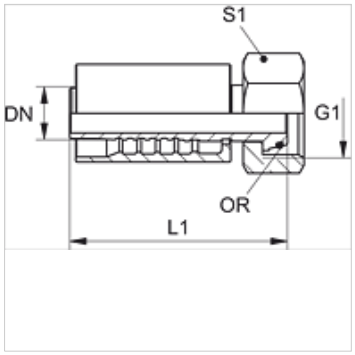


## Pasūtījuma norādes

NBR plombas

FPM (Viton) pēc pieprasījuma

## Izstrādājums

| Apzīmējums | DN | Izmērs | Collas | G1 | caurules ārējam Ø (mm) | S1 | OR |
|---|---|---|---|---|---|---|---|
| **PA 520 AOS 16 VA** | 19 | 12 | 3/4" | M 30 x 2 | 20 | 36 | 16,0 x 2,5 |
| **PA 520 AOS VA** | 19 | 12 | 3/4" | M 36 x 2 | 25 | 46 | 20,0 x 2,5 |
| **PA 525 AOS 20 VA** | 25 | 16 | 1" | M 36 x 2 | 25 | 46 | 20,0 x 2,5 |
| **PA 525 AOS VA** | 25 | 16 | 1" | M 42 x 2 | 30 | 50 | 25,0 x 2,5 |
| **PA 532 AOS VA** | 31 | 20 | 1,1/4" | M 52 x 2 | 38 | 60 | 33,0 x 2,5 |
| **PA 540 AOS VA** | 38 | 24 | 1,1/2" | M 68 x 2 | 50 | 80 | 38,0 x 2,5 |

## Izstrādājumu varianti

| | |
|---|---|
| **PA 500 AOS A** | Kompresijas armatūra, DKOS, Tērauds |

*Neskatoties uz rūpīgu pārbaudi, mēs nevaram izslēgt kļūdas un negarantējam iekļautās informācijas pareizību.*