PA 500 HN VA

Kompresijas armatūra, AGN

Īpašības

Izmantošana	Kompresijas armatūra HD 500 šļūtenēm
Savienojums 1	NPT ārējās vītnes
Blīvējuma veids 1	Ar vītnes blīvējumu, papildus 60° iekšējais konuss.
Apzīmējums	AGN
Saslēgšana	ar fiksatoru pret izraušanu (Interlock)
Piegādes apjoms	Kompresijas nipelis + saspiežama aptvere
Materiāls	Centrējošais gredzens no alumīnija ar Viton gredzenblīvi



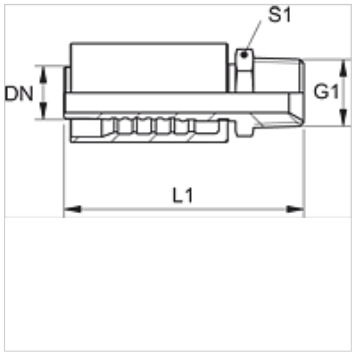

Izstrādājums

Apzīmējums	DN	Izmērs	Collas	S1
PA 520 HN VA	19	12	3/4"	30
PA 520 HN 25 VA	19	12	3/4"	36
PA 525 HN VA	25	16	1"	36
PA 532 HN VA	31	20	1,1/4"	46
PA 540 HN VA	38	24	1,1/2"	50
PA 550 HN VA	51	32	2"	65

Izstrādājumu varianti

PA 500 HN A	Kompresijas armatūra, AGN, Tērauds

Neskatoties uz rūpīgu pārbaudi, mēs nevaram izslēgt kļūdas un negarantējam iekļautās informācijas pareizību.