ND B

Iespraužamais nipelis, RGN

Īpašības

Savienojums 1	Metriskās dobskrūves cilpa
Blīvējuma veids 1	Blīvēšana ar vara gredzenu
Savienojums 2	Šļūtenes savienojums
Apzīmējums	RGN
Standarts	DIN 7642
Materiāls	Tērauds
Virsmas aizsardzība	galvaniskais pārklājums



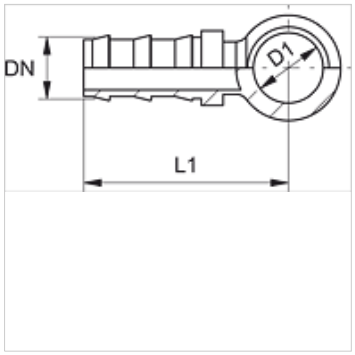

Norāde

Nebojāti nipeļi ir izmantojami atkārtoti.

Izstrādājums

Apzīmējums	DN	Izmērs	Collas	D1 (mm)	dobskrūvei	L1 (mm)
ND 06 B 02	6	4	1/4"	8,1	M 8	36,0
ND 06 B 04	6	4	1/4"	10,1	M 10	38,0
ND 06 B	6	4	1/4"	12,1	M 12	40,0
ND 06 B 08	6	4	1/4"	14,1	M 14	42,0
ND 10 B 06	10	6	3/8"	12,1	M 12	44,0
ND 10 B 08	10	6	3/8"	14,1	M 14	47,0
ND 10 B	10	6	3/8"	16,1	M 16	49,0
ND 13 B 08	12	8	1/2"	14,1	M 14	51,0
ND 13 B 16	12	8	1/2"	22,1	M 22	58,0
ND 16 B	16	10	5/8"	22,1	M 22	68,0

Piederumi

ND ASR GE, RO, BL	Sprostgredzens iespraužamajam nipelim

Neskatoties uz rūpīgu pārbaudi, mēs nevaram izslēgt kļūdas un negarantējam iekļautās informācijas pareizību.