PA 500 AOS 90 A

Kompresijas armatūra, DKOS, 90° leņķis

Īpašības

Izmantošana	Kompresijas armatūra HD 500 šļūtenēm
Savienojums 1	Metriska uzgriežņa vītne
Blīvējuma veids 1	24° ārējais konuss ar gredzenblīvi
Apzīmējums	DKOS
Standarts	ISO 8434-1
Saslēgšana	ar fiksatoru pret izraušanu (Interlock)
Piegādes apjoms	Kompresijas nipelis + saspiežama aptvere
Materiāls	Tērauds
Virsmas aizsardzība	galvaniskais pārklājums



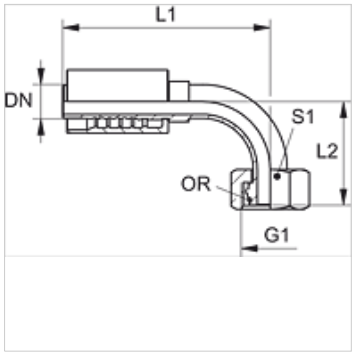

Izstrādājums

Apzīmējums	DN	Izmērs	Collas	G1	caurules ārējam Ø (mm)	L1 (mm)	L2 (mm)	S1	OR
PA 720 AOS 16 90	19	12	3/4"	M 30 x 2	20	125,5	57,5	36	17,5 x 2,5
PA 720 AOS 90	19	12	3/4"	M 36 x 2	25	125,5	62,0	46	22,0 x 2,5
PA 720 AOS 25 90	19	12	3/4"	M 42 x 2	30	129,0	71,5	50	27,0 x 2,5
PA 725 AOS 20 90	25	16	1"	M 36 x 2	25	144,0	71,0	46	22,0 x 2,5
PA 725 AOS 90	25	16	1"	M 42 x 2	30	157,5	72,5	50	27,0 x 2,5
PA 725 AOS 32 90	25	16	1"	M 52 x 2	38	154,5	84,5	60	33,0 x 2,5
PA 532 AOS 25 90 A	31	20	1,1/4"	M 42 x 2	30	162,0	82,0	50	27,0 x 2,5
PA 532 AOS 90 A	31	20	1,1/4"	M 52 x 2	38	182,0	91,0	60	33,0 x 2,5

Izstrādājumu varianti

PA 500 AOS 90 VA	Kompresijas armatūra, DKOS, 90° leņķis, Centrējošais gredzens no alumīnija ar Viton gredzenblīvi

Neskatoties uz rūpīgu pārbaudi, mēs nevaram izslēgt kļūdas un negarantējam iekļautās informācijas pareizību.