PA 500 SF 90 A

Kompresijas armatūra, SFL, 90° leņķis

Īpašības

Izmantošana	Kompresijas armatūra HD 500 šļūtenēm
Savienojums 1	SAE atloku savienojums 3000 PSI
Blīvējuma veids 1	plakanais blīvējums ar SF apaļa šķērsgriezuma gredzenu
Apzīmējums	SFL
Standarts	SAE J518 ISO 6162-1
Saslēgšana	ar fiksatoru pret izraušanu (Interlock)
Piegādes apjoms	Kompresijas nipelis + saspiežama aptvere
Materiāls	Tērauds
Virsmas aizsardzība	galvaniskais pārklājums



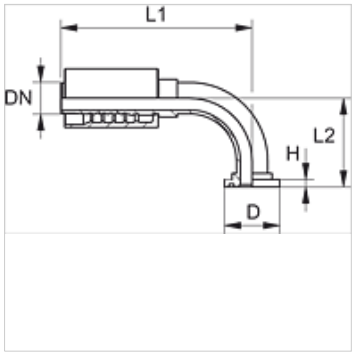

Izstrādājums

Apzīmējums	DN	Izmērs	Collas	Atloka izmērs	D (mm)	H (mm)	L1 (mm)	L2 (mm)
PA 720 SF 90	19	12	3/4"	3/4"	38,1	6,8	127,5	58,0
PA 720 SF 25 90	19	12	3/4"	1"	44,5	8,1	127,5	61,0
PA 725 SF 20 90	25	16	1"	3/4"	38,1	6,8	144,0	64,5
PA 725 SF 90	25	16	1"	1"	44,5	8,1	158,0	67,0
PA 725 SF 32 90	25	16	1"	1.1/4"	50,8	8,1	158,0	69,5
PA 532 SF 25 90 A	31	20	1,1/4"	1"	44,5	8,0	162,0	76,0
PA 532 SF 90 A	31	20	1,1/4"	1.1/4"	50,8	8,0	181,0	79,5
PA 532 SF 40 90 A	31	20	1,1/4"	1.1/2"	60,3	8,0	182,0	86,7
PA 540 SF 32 90 A	38	24	1,1/2"	1.1/4"	50,8	8,0	193,0	94,0
PA 540 SF 90 A	38	24	1,1/2"	1.1/2"	60,3	8,0	211,0	99,0
PA 540 SF 50 90 A	38	24	1,1/2"	2"	71,4	9,5	218,0	100,0
PA 550 SF 90 A	51	32	2"	2"	71,4	9,5	250,0	112,5

Izstrādājumu varianti

PA 500 SF 90 VA	Kompresijas armatūra, SFL, 90° leņķis, Centrējošais gredzens no alumīnija ar Viton gredzenblīvi

Neskatoties uz rūpīgu pārbaudi, mēs nevaram izslēgt kļūdas un negarantējam iekļautās informācijas pareizību.