PA 500 SF9 90 A

Kompresijas armatūra, SFS-CAT, 90° leņķis

Īpašības

Izmantošana	Kompresijas armatūra HD 500 šļūtenēm
Savienojums 1	SAE atloku savienojums 6000 PSI
Blīvējuma veids 1	plakanais blīvējums ar SF apaļa šķērsgriezuma gredzenu
Apzīmējums	SFS-CAT
derīgs	Caterpillar
Saslēgšana	ar fiksatoru pret izraušanu (Interlock)
Piegādes apjoms	Kompresijas nipelis + saspiežama aptvere
Materiāls	Tērauds
Virsmas aizsardzība	galvaniskais pārklājums



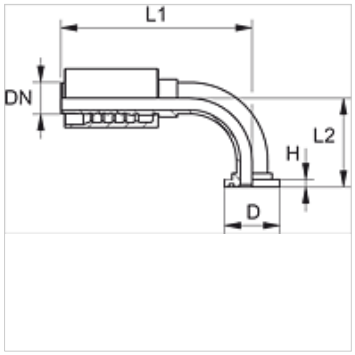

Izstrādājums

Apzīmējums	DN	Izmērs	Collas	Atloka izmērs	D (mm)	H (mm)	L1 (mm)	L2 (mm)
PA 720 SF9 90	19	12	3/4"	3/4"	41,3	14,2	127,5	67,5
PA 720 SF9 25 90	19	12	3/4"	1"	47,6	14,2	127,5	72,5
PA 725 SF9 20 90	25	16	1"	3/4"	41,3	14,2	144,0	83,5
PA 725 SF9 90	25	16	1"	1"	47,6	14,2	158,0	78,5
PA 725 SF9 32 90	25	16	1"	1.1/4"	54,0	14,2	158,0	85,0
PA 532 SF9 25 90 A	31	20	1,1/4"	1"	47,6	14,0	161,0	82,0
PA 532 SF9 90 A	31	20	1,1/4"	1.1/4"	54,0	14,0	182,0	97,0
PA 532 SF9 40 90 A	31	20	1,1/4"	1.1/2"	63,5	14,0	182,0	103,0
PA 540 SF9 32 90 A	38	24	1,1/2"	1.1/4"	54,0	14,0	192,0	100,0
PA 540 SF9 90 A	38	24	1,1/2"	1.1/2"	63,5	14,0	215,5	112,0

Neskatoties uz rūpīgu pārbaudi, mēs nevaram izslēgt kļūdas un negarantējam iekļautās informācijas pareizību.