PA 700 SF 45 VA

Kompresijas armatūra, SFL, 45° leņķis

Īpašības

Izmantošana	Kompresijas armatūra HD 700 šļūtenēm
Savienojums 1	SAE atloku savienojums 3000 PSI
Blīvējuma veids 1	plakanais blīvējums ar SF apaļa šķērsgriezuma gredzenu
Apzīmējums	SFL
Standarts	SAE J518 ISO 6162-1
Saslēgšana	ar fiksatoru pret izraušanu (Interlock)
Piegādes apjoms	Kompresijas nipelis + saspiežama aptvere
Materiāls	Centrējošais gredzens no alumīnija ar Viton gredzenblīvi



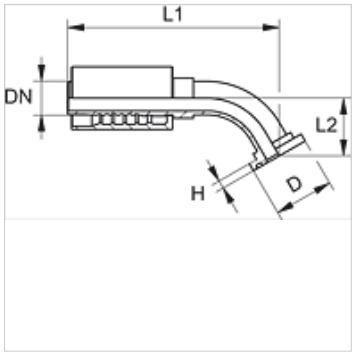

Pasūtījuma norādes

NBR plombas

FPM (Viton) pēc pieprasījuma

Izstrādājums

Apzīmējums	DN	Izmērs	Collas	Atloka izmērs	D (mm)	H (mm)	L2 (mm)
PA 720 SF 45 VA	19	12	3/4"	3/4"	38,1	6,7	38,0
PA 732 SF 45 VA	31	20	1,1/4"	1.1/4"	50,8	8,0	45,0
PA 732 SF 40 45 VA	31	20	1,1/4"	1.1/2"	60,3	8,0	46,0
PA 740 SF 45 VA	38	24	1,1/2"	1.1/2"	60,3	8,0	49,0
PA 740 SF 50 45 VA	38	24	1,1/2"	2"	71,4	9,5	60,0

Izstrādājumu varianti

PA 700 SF 45	Kompresijas armatūra, SFL, 45° leņķis, Tērauds

Neskatoties uz rūpīgu pārbaudi, mēs nevaram izslēgt kļūdas un negarantējam iekļautās informācijas pareizību.