PN SKE 45

Kompresijas nipelis, mērīšanas šļūtene, 45° leņķis

Īpašības

Izmantošana	Mērīšanas tehnika
Savienojums 1	Metriska uzgriežņa vītne
Materiāls	Tērauds
Virsmas aizsardzība	galvaniskais pārklājums



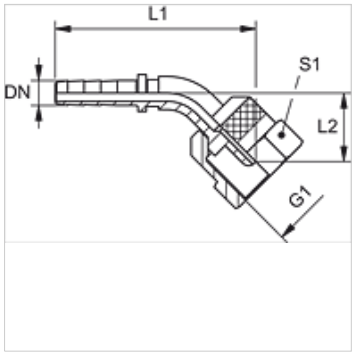

Norāde

Atbilstošā aptvere: PMH 102.
PN 02 SKE 12 bez sešstūra.

Izstrādājums

Apzīmējums	DN	Izmērs	Collas	G1	L1 (mm)	L2 (mm)	S1
PN 02 SKE 45	2	1	5/64"	M 16 x 2	48,0	18,5	19
PN 02 SKE 12 45	2	1	5/64"	S 12,65 x 1,5	48,0	19,0	-
PN 02 SKE 16 45	2	1	5/64"	M 16 x 1,5	48,0	18,5	19

DN = nominālais diametrs, nominālais platums

Neskatoties uz rūpīgu pārbaudi, mēs nevaram izslēgt kļūdas un negarantējam iekļautās informācijas pareizību.