# TRN AB

Skrūvējamais nipelis, DKR

## Īpašības

| | |
|---|---|
| **Savienojums 1** | BSP uzgriežņa vītne |
| **Blīvējuma veids 1** | 60° ārējais konuss |
| **Apzīmējums** | DKR |
| **Standarts** | ISO 8434-6<br>BS 5200 |
| **Materiāls** | Tērauds |
| **Virsmas aizsardzība** | galvaniskais pārklājums |



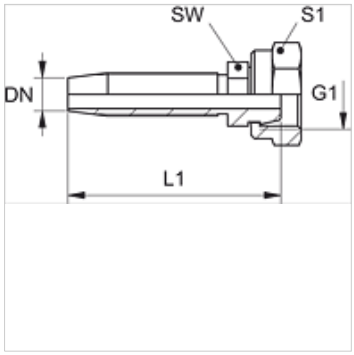


## Norāde

Lūdzu, izvēlieties piemēroto aptveri atbilstoši šļūtenes veidam.

## Izstrādājums

| Apzīmējums | DN | Izmērs | Collas | G1 | L1 (mm) | SW (mm) | S1 |
|---|---|---|---|---|---|---|---|
| **TRN 04 AB 06** | 5 | 3 | 3/16" | G 1/4" -19 | 42,5 | 12 | 17 |
| **TRN 06 AB** | 6 | 4 | 1/4" | G 1/4" -19 | 58,5 | 12 | 17 |
| **TRN 10 AB** | 10 | 6 | 3/8" | G 3/8" -19 | 68,5 | 17 | 22 |

*Neskatoties uz rūpīgu pārbaudi, mēs nevaram izslēgt kļūdas un negarantējam iekļautās informācijas pareizību.*