TWA AR

Skrūvējamā armatūra šļūtenei ZSSOW

Īpašības

Savienojums 1	BSP uzgriežņa vītne
Blīvējuma veids 1	Plakanais blīvējums
Apzīmējums	DKR plakans
Standarts	DIN EN 14424 un VG 95951
Piegādes apjoms	Skrūvējams nipelis + skrūvējama aptvere
Materiāls	Presētais misiņš
Virsmas aizsardzība	hromēts



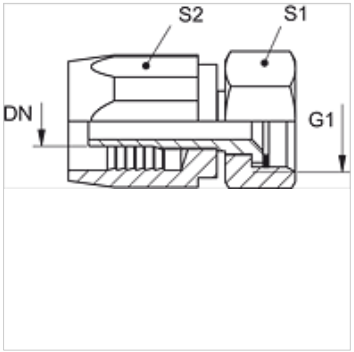

Norāde

Blīvējums no PU.

Izstrādājums

Apzīmējums	DN*	Izmērs	Collas	G1	S1	S2
TWA 20 AR 25	19	12	3/4"	G 1" -11	36	36

DN = nominālais diametrs, nominālais platums

ir piederums šādiem izstrādājumiem

ZSS OW	Pildīšanas šļūtene