K HJ

Veidgabala iemava, krustveida

Īpašības

Savienojums 1 - 4	UN/UNF ārējās vītnes
Blīvējuma veids 1 - 4	74° ārējais konuss
Modelis	Veidgabala iemava
Konstrukcija	K-veida
Materiāls	Tērauds
Virsmas aizsardzība	galvaniskais pārklājums



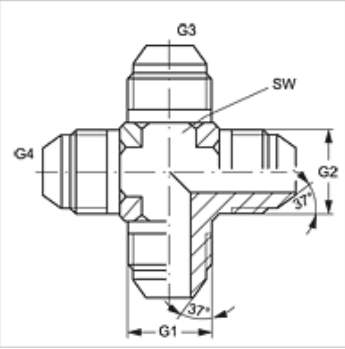

Izstrādājums

Apzīmējums	G1 - G4	SW (mm)
K HJ 04	7/16" -20 UNF	11
K HJ 05	1/2" -20 UNF	14
K HJ 06	9/16" -18 UNF	14
K HJ 08	3/4" -16 UNF	19
K HJ 10	7/8" -14 UNF	22
K HJ 12	1.1/16" -12 UN	27
K HJ 16	1.5/16" -12 UN	33
K HJ 20	1.5/8" -12 UN	41
K HJ 24	1.7/8" -12 UN	48

SW = uzgriežņu atslēgas platums

Izstrādājumu varianti

K HJ VA	Veidgabala iemava, krustveida, Centrējošais gredzens no alumīnija ar Viton gredzenblīvi

Neskatoties uz rūpīgu pārbaudi, mēs nevaram izslēgt kļūdas un negarantējam iekļautās informācijas pareizību.