# T IN HJ VA

Uzskrūvējama iemava, T veida

## Īpašības

| | |
|---|---|
| **Savienojums 1** | NPT iekšējās vītnes |
| **Blīvējuma veids 1** | Vītnes blīvējums |
| **Savienojums 2 + 3** | UN/UNF ārējās vītnes |
| **Blīvējuma veids 2 + 3** | 74° ārējais konuss |
| **Modelis** | Uzskrūvējama iemava |
| **Konstrukcija** | T-veida |
| **Materiāls** | Centrējošais gredzens no alumīnija ar Viton gredzenblīvi |



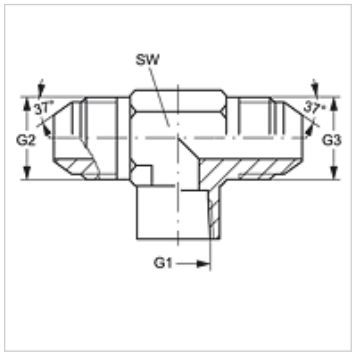


## Izstrādājums

| Apzīmējums | G1 | G2 + G3 | SW (mm) |
|---|---|---|---|
| **T IN 02 HJ 04 VA** | 1/8" -27 NPT | 7/16" -20 UNF | 14 |
| **T IN 04 HJ VA** | 1/4" -18 NPT | 7/16" -20 UNF | 19 |
| **T IN 04 HJ 06 VA** | 1/4" -18 NPT | 9/16" -18 UNF | 19 |
| **T IN 06 HJ 08 VA** | 3/8" -18 NPT | 3/4" -16 UNF | 22 |

SW = uzgriežņu atslēgas platums

## Izstrādājumu varianti

| | |
|---|---|
| **T IN HJ** | Uzskrūvējama iemava, T veida, Tērauds |

*Neskatoties uz rūpīgu pārbaudi, mēs nevaram izslēgt kļūdas un negarantējam iekļautās informācijas pareizību.*