# JG 05 (zyl.)
Ieskrūvējama iemava

## Īpašības

| | |
|---|---|
| **Izmantošana** | Pielietojums pneimatiskajās, vakuuma sistēmās un pārtikas ražošanā |
| **Savienojums 1** | BSP ārējā vītne, cilindriska |
| **Blīvējuma veids 1** | Hermētiski noslēgts apaļa šķērsgriezuma gredzens uz ieskrūvējamās iemavas |
| **Savienojums 2** | Īscaurule |
| **Konstrukcija** | Taisna |
| **Modelis** | Ieskrūvējama iemava |
| **Krāsa** | Melns |
| **Darba vides** | Gaiss<br>šķidras darba vide<br>inertās gāzes, piem., N2/CO2 |
| **Materiāls** | Korpuss no acetāla kopolimēra; apaļa šķērsgriezuma gredzens no nitrila |



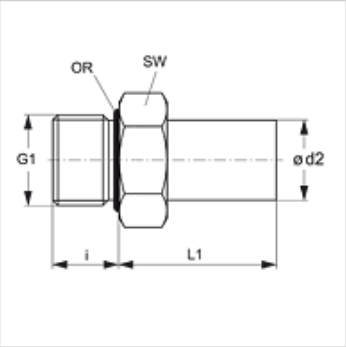


## Izstrādājums

| Apzīmējums | Ø d2 (mm) | G1 | i (mm) | L1 (mm) | SW (mm) |
|---|---|---|---|---|---|
| **JG 05 04 11 E** | 4 | G 1/8" -28 | 5,5 | 20 | 14 |
| **JG 05 04 12 E** | 4 | G 1/4" -19 | 8,0 | 21 | 17 |
| **JG 05 05 11 E** | 5 | G 1/8" -28 | 5,5 | 20 | 14 |
| **JG 05 05 12 E** | 5 | G 1/4" -19 | 8,0 | 21 | 17 |
| **JG 05 06 11 E** | 6 | G 1/8" -28 | 5,5 | 22 | 15 |
| **JG 05 06 12 E** | 6 | G 1/4" -19 | 8,0 | 22 | 17 |
| **JG 05 08 11 E** | 8 | G 1/8" -28 | 5,5 | 23 | 17 |
| **JG 05 08 12 E** | 8 | G 1/4" -19 | 8,0 | 23 | 17 |
| **JG 05 08 13 E** | 8 | G 3/8" -19 | 9,5 | 23 | 22 |
| **JG 05 10 12 E** | 10 | G 1/4" -19 | 8,0 | 26 | 20 |
| **JG 05 10 13 E** | 10 | G 3/8" -19 | 9,5 | 26 | 22 |
| **JG 05 10 14 E** | 10 | G 1/2" -14 | 12,5 | 26 | 27 |
| **JG 05 12 13 E** | 12 | G 3/8" -19 | 9,5 | 31 | 24 |
| **JG 05 12 14 E** | 12 | G 1/2" -14 | 12,5 | 31 | 27 |
| **JG 05 15 13 E** | 15 | G 3/8" -19 | 11,5 | 43 | 22 |
| **JG 05 15 14 E** | 15 | G 1/2" -14 | 14,5 | 43 | 27 |
| **JG 05 18 14 E** | 18 | G 1/2" -14 | 14,5 | 50 | 27 |
| **JG 05 22 14 E** | 22 | G 1/2" -14 | 14,5 | 60 | 27 |
| **JG 05 22 16 E** | 22 | G 3/4" -14 | 17,0 | 52 | 37 |

## Izstrādājumu varianti

| | |
|---|---|
| **JG 05 N** | Ieskrūvējama iemava, Misiņš |

*Neskatoties uz rūpīgu pārbaudi, mēs nevaram izslēgt kļūdas un negarantējam iekļautās informācijas pareizību.*