JG 06 / JG 13

Redukcijas savienotājiemava

Īpašības

Izmantošana	Pielietojums pneimatiskajās, vakuuma sistēmās un pārtikas ražošanā
Savienojums 1	Uzspraužama uzmava
Savienojums 2	Īscaurule
Konstrukcija	Taisna
Modelis	Redukcijas savienotāja iemava
Krāsa	Melns
Darba vides	Gaiss šķidras darba vide inertās gāzes, piem., N2/CO2
Materiāls	Korpuss no acetāla kopolimēra; apaļa šķērsgriezuma gredzens no nitrila



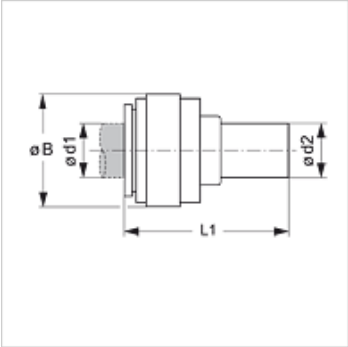

Izstrādājums

Apzīmējums	Ø d1 (mm)	Ø d2 (mm)	Ø B (mm)	L1 (mm)
JG 06 05 04 E	4	5	13	35
JG 06 06 04 E	4	6	13	36
JG 06 08 04 E	4	8	13	37
JG 13 04 05 E	5	4	13	34
JG 06 06 05 E	5	6	13	36
JG 06 08 05 E	5	8	13	37
JG 06 08 06 E	6	8	15	37
JG 06 10 06 E	6	10	15	40
JG 06 10 08 E	8	10	18	40
JG 06 12 08 E	8	12	18	46
JG 06 12 10 E	10	12	20	50
JG 06 15 10 E	10	15	20	56
JG 06 15 12 E	12	15	23	61
JG 06 18 15 E	15	18	27	72
JG 06 22 15 E	15	22	32	72
JG 06 22 18 E	18	22	32	72
JG 06 28 22 E	22	28	36	82

Piederumi

JG 18 S	Drošības gredzens spraudsavienotājiem
JG 19 E	Spraudsavienotāju aizsargvāciņš

Neskatoties uz rūpīgu pārbaudi, mēs nevaram izslēgt kļūdas un negarantējam iekļautās informācijas pareizību.