JG 12
Starpsienas spraudsavienotājs

HANSA-FLEX

Īpašības

Izmantošana	Pielietojums pneimatiskajās, vakuuma sistēmās un pārtikas ražošanā
Savienojums 1 + 2	Uzspraužama uzmava
Konstrukcija	Taisna
Modelis	Starpsienas spraudsavienotājs
Krāsa	Melns
Darba vides	Gaiss šķidras darba vide inertās gāzes, piem., N2/CO2
Materiāls	Korpuss no acetāla kopolimēra; apaļa šķērsgriezuma gredzens no nitrila



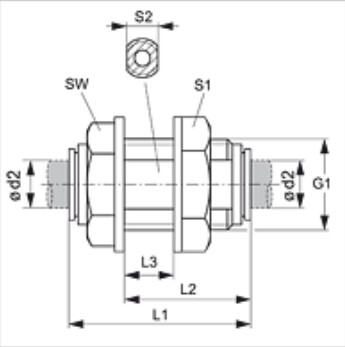

Izstrādājums

Apzīmējums	Ø d2 (mm)	G1	L1 (mm)	L2 (mm)	L3 (mm)	S1	S2	SW (mm)
JG 12 04 E	4	G 3/8" -19	35	25	13,5	20	15	19
JG 12 05 E	5	G 3/8" -19	35	25	13,5	20	15	19
JG 12 06 E	6	G 3/8" -19	34	25	13,5	20	15	19
JG 12 08 E	8	G 1/2" -14	40	29	16,0	25	20	22
JG 12 10 E	10	G 1/2" -14	41	29	16,0	25	20	22
JG 12 12 E	12	G 3/4" -14	52	38	22,5	32	24	28

Piederumi

JG 18 S	Drošības gredzens spraudsavienotājiem
JG 19 E	Spraudsavienotāju aizsargvāciņš

Neskatoties uz rūpīgu pārbaudi, mēs nevaram izslēgt kļūdas un negarantējam iekļautās informācijas pareizību.