# SNK N
Koniskais smērnipelis

## Īpašības

| | |
|---|---|
| **Savienojums 1** | NPT ārējās vītnes |
| **Blīvējuma veids 1** | Vītnes blīvējums |
| **Savienojums 2** | Smērnipelis |
| **Modelis** | Koniskais smērnipelis |
| **Konstrukcija** | Taisna |
| **Standarts** | DIN 71412 |
| **Papildu pazīme** | Smērnipeļa galviņas diametrs 6,5 mm |
| **Materiāls** | Tērauds |
| **Virsmas aizsardzība** | galvaniskais pārklājums |



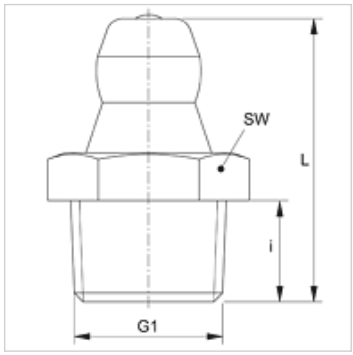


## Izstrādājums

| Apzīmējums | G1 | i (mm) | L (mm) | SW (mm) |
|---|---|---|---|---|
| **SNK N1/8** | 1/8" -27 NPT | 5,5 | 15 | 11 |