# SRS SIL

Drošības plāksne viencaurules skavai

## Īpašības

| | |
|---|---|
| **Modelis** | viencaurules skavām |
| **Sērija** | Viegls |
| **Standarts** | DIN 3015-1 |
| **Materiāls** | Tērauds |
| **Virsmas aizsardzība** | galvaniskais pārklājums |

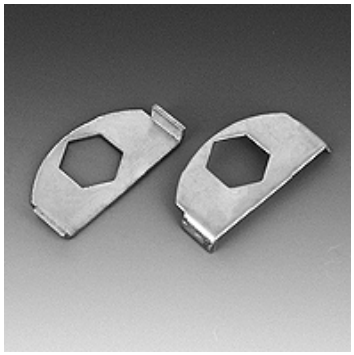

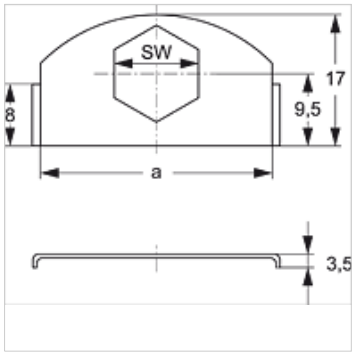


## Apraksts

vieglās sērijas un dubulto cauruļu visu izmēru skavām.

## Izstrādājums

| Apzīmējums | a (mm) | SW (mm) |
|---|---|---|
| **SRS SI L** | 30 | 11 |

## ir papildelements šādiem izstrādājumiem

| | |
|---|---|
| **A 0 A** | Montāžas grupas A 0 komplektācija |
| **A 1-6 A** | Montāžas grupas A 1-6 komplektācija |

*Neskatoties uz rūpīgu pārbaudi, mēs nevaram izslēgt kļūdas un negarantējam iekļautās informācijas pareizību.*