K 403-01 - K 403-17

Blīvgredzens sadursavienojumam

Īpašības

Standarts	DIN 74297
Materiāls	Vulkanizētā šķiedra

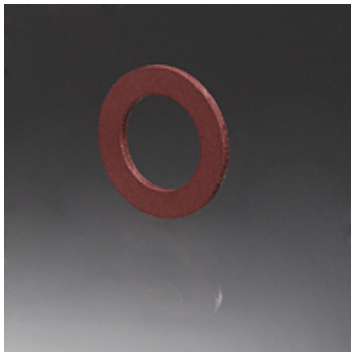

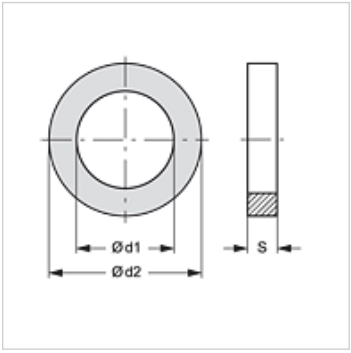

Izstrādājums

Apzīmējums	Ø d1 (mm)	Ø d2 (mm)	S (mm)
K 403-01	7	15	1,50
K 403-03	15	24	1,50
K 403-11	22	27	1,50

Neskatoties uz rūpīgu pārbaudi, mēs nevaram izslēgt kļūdas un negarantējam iekļautās informācijas pareizību.