HK 2P CSRA

Zobratsūknis, 2. izmērs CSRA

HANSA-FLEX

Īpašības

Modelis	Korpusa tips BH (stiprinājums augšā pa labi, lejā pa kreisi)
Cauruma aploce spiediena pusē	35/M6
Cauruma aploce Iesūkšanas pusē	40/M6
Piegādes apjoms	ar savienojuma elementu
Materiāls	Korpuss: Alumīnijs Priekšējais atloks, noslēgvāks: Alumīnijs

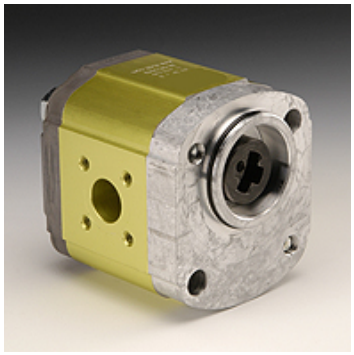

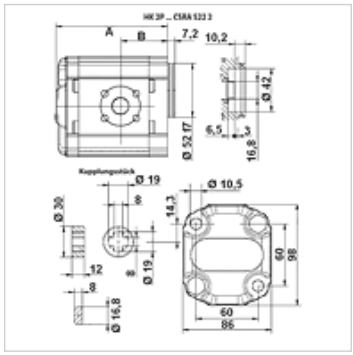

Apraksts

Vācijas standarta sūkņi — urbumu shēma 60 x 60 – Ø 52 spīle – 16,8 x 8 – atloku savienojums

Pasūtījuma norādes

Citi sūkņu modeļi ir pieejami pēc pieprasījuma.

Izstrādājums

Apzīmējums	VFU (cc)	p1 max. (bar)	p2 max. (bar)	p3 max. (bar)	A (mm)	B (mm)	Griešanās virziens	Apgriezienu skaits min. (rpm)	Apgriezienu skaits max. (rpm)	Svars (kg)
HK 2P 41 31 CSRA	4,2	260	280	300	87,2	38,6	Pa kreisi	700	3500	2,10
HK 2P 41 32 CSRA	4,2	260	280	300	87,2	38,6	Pa labi	700	3500	2,10
HK 2P 43 31 CSRA	6,0	260	280	300	90,2	38,6	Pa kreisi	700	3500	2,20
HK 2P 43 32 CSRA	6,0	260	280	300	90,2	38,6	Pa labi	700	3500	2,20
HK 2P 45 31 CSRA	8,4	260	280	300	94,2	49,6	Pa kreisi	700	3500	2,30
HK 2P 45 32 CSRA	8,4	260	280	300	94,2	49,6	Pa labi	700	3500	2,30
HK 2P 47 31 CSRA	10,8	260	280	300	98,2	45,0	Pa kreisi	700	3500	2,40
HK 2P 47 32 CSRA	10,8	260	280	300	98,2	45,0	Pa labi	700	3500	2,40
HK 2P 49 31 CSRA	14,4	250	270	290	104,2	45,0	Pa kreisi	700	3500	2,60
HK 2P 49 32 CSRA	14,4	250	270	290	104,2	45,0	Pa labi	700	3500	2,60
HK 2P 51 31 CSRA	16,8	230	250	270	108,2	45,0	Pa kreisi	700	3500	2,70
HK 2P 51 32 CSRA	16,8	230	250	270	108,2	45,0	Pa labi	700	3500	2,70
HK 2P 53 31 CSRA	19,2	210	230	250	112,2	45,0	Pa kreisi	700	3000	2,80
HK 2P 53 32 CSRA	19,2	210	230	250	112,2	45,0	Pa labi	700	3000	2,80
HK 2P 55 31 CSRA	22,8	200	220	240	118,2	52,5	Pa kreisi	700	3000	2,95
HK 2P 55 32 CSRA	22,8	200	220	240	118,2	52,5	Pa labi	700	3000	2,95

VFU = katrā apgriezienā vajadzīgais tilpums – p1 = pastāvīgais spiediens – p2 = darba spiediens – p3 = augstākais spiediens

Piederumi

GF LK	Sūkņa savienojums, (4 atvērumi)
GF LK M	Sūkņa savienojums, (4 atvērumi)
W VA W90	Veidgabals, 90° leņķis

Neskatoties uz rūpīgu pārbaudi, mēs nevaram izslēgt kļūdas un negarantējam iekļautās informācijas pareizību.