# HK CGE

Radiālais šarnīrsavienojuma gultnis GE

## Īpašības

| | |
|---|---|
| **Standarts** | DIN 648, E sērija — ISO 6124/1 |
| **Materiāls** | Tērauds |



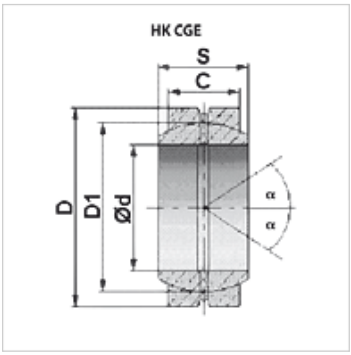


## Izstrādājums

| Apzīmējums | C (mm) | D (mm) | D1 (mm) | Ø d (mm) | S (mm) | α (°) | Svars (kg) |
|---|---|---|---|---|---|---|---|
| **HK CGE 015 0000** | 9 | 26 | 22,0 | 15 | 12 | 8 | 0,03 |
| **HK CGE 020 0000** | 12 | 35 | 29,0 | 20 | 16 | 9 | 0,06 |
| **HK CGE 025 0000** | 16 | 42 | 35,5 | 25 | 20 | 7 | 0,11 |
| **HK CGE 030 0000** | 18 | 47 | 40,7 | 30 | 22 | 6 | 0,14 |
| **HK CGE 035 0000** | 20 | 55 | 47,0 | 35 | 25 | 6 | 0,22 |
| **HK CGE 040 0000** | 22 | 62 | 53,0 | 40 | 28 | 7 | 0,30 |
| **HK CGE 045 0000** | 25 | 68 | 60,0 | 45 | 32 | 7 | 0,40 |
| **HK CGE 050 0000** | 28 | 75 | 66,0 | 50 | 35 | 6 | 0,55 |
| **HK CGE 060 0000** | 36 | 90 | 80,0 | 60 | 44 | 6 | 1,00 |

*Neskatoties uz rūpīgu pārbaudi, mēs nevaram izslēgt kļūdas un negarantējam iekļautās informācijas pareizību.*