# HK EPMT
Lentes motors EPMT

## Īpašības

| | |
|---|---|
| **Savienojums** | Eļļas savienojumi: A + B = G 3/4 "; eļļas izvade = G 1/4" |
| **Modelis** | Standarta varianti<br>Type "C" with standard seal<br>Four hole flange bolt circle 160<br>Vārpsta Ø 40mm, garums 79mm |
| **Ieplūdes un atplūdes spiediens ar eļļas noplūdes cauruli max.** | 210 bar |



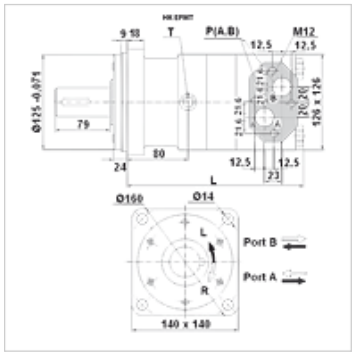


## Norāde

Ieteicams pieslēgt eļļas noplūdes cauruli!

## Izstrādājums

| Apzīmējums | Caurplūde max. (L/min) | Darba apjoms (cc) | Apgriezienu skaits min. (rpm) | Apgriezienu skaits max. (rpm) | Griezes moments max. (N-m) | Spdiena kritums max. (bar) | Pmax. at 0-100 rpm (bar) | Pmax. at 100-300 rpm (bar) | Pmax. at 300 rpm (bar) | L (mm) | Svars (kg) |
|---|---|---|---|---|---|---|---|---|---|---|---|
| **HK EPMT 160 C** | 100 | 161,1 | 10 | 625 | 470 | 200 | 75 | 40 | 20 | 190 | 20,0 |
| **HK EPMT 200 C** | 125 | 201,4 | 10 | 625 | 590 | 200 | 75 | 40 | 20 | 195 | 22,5 |
| **HK EPMT 250 C** | 125 | 251,8 | 10 | 500 | 730 | 200 | 75 | 40 | 20 | 201 | 21,5 |
| **HK EPMT 315 C** | 125 | 326,3 | 10 | 380 | 950 | 200 | 75 | 40 | 20 | 211 | 22,0 |
| **HK EPMT 400 C** | 125 | 410,9 | 10 | 305 | 1080 | 180 | 75 | 40 | 20 | 221 | 23,0 |
| **HK EPMT 500 C** | 125 | 523,6 | 10 | 240 | 1220 | 160 | 75 | 40 | - | 235 | 24,0 |

max. pressure on shaft seal (without leak oil line) or pressure in leak oil line – Griezes momenta vērtība un spiediena kritums attiecas uz ilgstošu darbību – pmaks: = maks. spiediens

## Piederumi

| | |
|---|---|
| **HK V0 590** | Triecienvārsts |

## Rezerves daļas

| | |
|---|---|
| **HK EP DS** | Blīvju komplekts hidrauliskajiem planetārajiem motoriem |

*Neskatoties uz rūpīgu pārbaudi, mēs nevaram izslēgt kļūdas un negarantējam iekļautās informācijas pareizību.*