HK FT 290

Manometra bloķēšanas vārsts FT290

Īpašības

Modelis	Taisna
Materiāls	Tērauds ar plastmasas krāna rokturi
Ekspluatācijas spiediens	maks. 400 bar



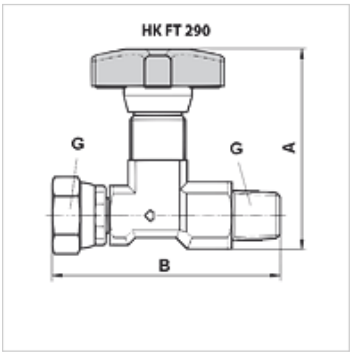

Apraksts

Slēgvārsta un droseles vārsta hidrauliskā spiediena manometrs

Izstrādājums

Apzīmējums	A (mm)	B (mm)	G	Svars (kg)
HK FT 290-14	57	62	1/4" ār. vītne / iekš. vītne	0,13
HK FT 290-12	75	82	1/2" AG/IG	0,40

Neskatoties uz rūpīgu pārbaudi, mēs nevaram izslēgt kļūdas un negarantējam iekļautās informācijas pareizību.