# HK K0

Zobratu pārnesuma sūknis, izmērs 0 K0

## Īpašības

| | |
|---|---|
| **Materiāls** | Korpuss: Alumīnijs<br>Priekšējais atloks, noslēgvāks: Alumīnijs |
| **Vāciņa savienojums iesūkšanas pusē** | G 1/4" |
| **Atloka savienojums spiediena puse** | Ø 5,00 |

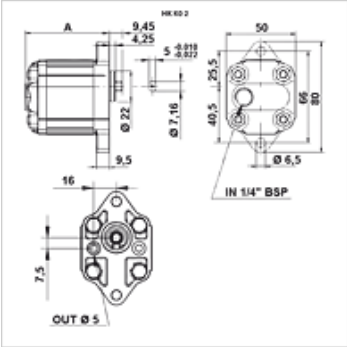


## Apraksts

Eiropas standarta sūkņi — urbumu shēma 66 – Ø 22 – plakanā ķīļvārpsta

## Pasūtījuma norādes

Citi sūkņu modeļi ir pieejami pēc pieprasījuma.

## Izstrādājums

| Apzīmējums | VFU (kub. cm) (cc) | p1 max. (bar) | p2 max. (bar) | p3 max. (bar) | A (mm) | Griešanās virziens | Apgriezienu skaits min. (rpm) | Apgriezienu skaits max. (rpm) | Svars (kg) |
|---|---|---|---|---|---|---|---|---|---|
| **HK K 01** | 0,25 | 220 | 240 | 260 | 56,0 | Pa kreisi | 700 | 9000 | 0,41 |
| **HK K 02** | 0,45 | 220 | 240 | 260 | 58,0 | Pa kreisi | 700 | 9000 | 0,42 |
| **HK K 03** | 0,57 | 220 | 240 | 260 | 59,0 | Pa kreisi | 700 | 9000 | 0,43 |
| **HK K 04** | 0,76 | 220 | 240 | 260 | 60,0 | Pa kreisi | 700 | 9000 | 0,44 |
| **HK K M1** | 0,17 | 220 | 240 | 260 | 55,0 | Pa kreisi | 700 | 9000 | 0,40 |

VFU = katrā apgriezienā vajadzīgais tilpums – p1 = pastāvīgais spiediens – p2 = darba spiediens – p3 = augstākais spiediens

*Neskatoties uz rūpīgu pārbaudi, mēs nevaram izslēgt kļūdas un negarantējam iekļautās informācijas pareizību.*