HK LK EJ

Līmeņa kontaktvieta līmeņa un temperatūras slēdzim

Īpašības

Attālums starp kontaktiem min.	40 mm
Kontaktu noslodze max.	10 VA
Slēgšanas plūsma max.	0,5 A
Izmantošana	līmeņa un temperatūras slēdzim HK 64EJ



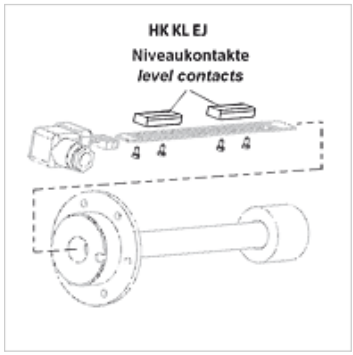

Norāde

Instalāciju un montāžu drīkst veikt tikai atbilstošas nozares speciālists.
Līmeņa kontaktiem un temperatūras sensoriem jābūt tīriem un bez eļļas ar shēmas plates savienojumu.

Apraksts

Montāžai uz līmeņa un temperatūras slēdža HK64EJ kontaktlīstes
Līmeņa kontakti var tikt izmantoti kā atvērēji vai aizvērēji (montējot pagriezt par 180°)
izmantojot 2 vai 3 kontaktus, izvēlieties katru savā krāsā

Izstrādājums

Apzīmējums	Krāsa	Spriegums	Svars (kg)
HK L1 K101 EJ	zaļš	Maks. 24 V	0,01
HK L2 K102 EJ	dzeltens	Maks. 24 V	0,01
HK L3 K103 EJ	sarkans	Maks. 24 V	0,01

ir piederums šādiem izstrādājumiem

HK 64EJ	Līmeņa un temperatūras slēdzis HK 64EJ

Neskatoties uz rūpīgu pārbaudi, mēs nevaram izslēgt kļūdas un negarantējam iekļautās informācijas pareizību.