# HK SM

Parastas darbības daudzfunkciju cilindrs 700 bar ar atgriezējatsperi

HANSA-FLEX

## Īpašības

| | |
|---|---|
| **Modelis** | Cietināta cilindra galva<br>Cieti hromēti virzuļi<br>Atspergredzens |
| **Ekspluatācijas spiediens** | maks. 700 bar |
| **Materiāls** | Tērauds |
| **Piegādes apjoms** | ar ātro savienojumu uzmavai 3/8"-18 NPT |



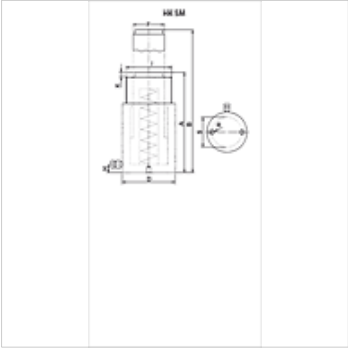

## Norāde

Attention: Please observe separate safety precautions for working with 700 bar equipment (see technical information)!

## Apraksts

Universālais cilindrs dažādiem pielietojumiem.
Jāievēro, lai sānu spēki netiktu novadīti uz vadgredzeniem.
Kompakts modelis
Virzuļu tīrīšanas gredzeni piesārņojuma novēršanai
Stiprinājuma urbumi stacionāram pielietojumam

## Izstrādājums

| Apzīmējums | | | Gājiens | Laukums | A | B | D | F | I | K | R | S | Tilpums | Svars |
|---|---|---|---|---|---|---|---|---|---|---|---|---|---|---|
| | (kN) | (t) | (mm) | (cm2) | (mm) | (mm) | (mm) | (mm) | | (mm) | | (mm) | (cc) | (kg) |
| **HK SM 00513** | 48,5 | 5 | 127 | 7,1 | 219 | 346 | 40 | 25 | 1.1/2" -16 | 6 | 1/4" -20 | 25 | 90 | 1,9 |
| **HK SM 01010** | 109,2 | 10 | 105 | 15,9 | 172 | 277 | 60 | 36 | 2.1/4" -14 | 6 | 5/16" -18 | 39 | 167 | 3,0 |
| **HK SM 01015** | 109,2 | 10 | 155 | 15,9 | 247 | 402 | 60 | 36 | 2.1/4" -14 | 6 | 5/16" -18 | 39 | 247 | 4,3 |
| **HK SM 01025** | 109,2 | 10 | 257 | 15,9 | 352 | 609 | 60 | 36 | 2.1/4" -14 | 6 | 5/16" -18 | 39 | 409 | 6,0 |
| **HK SM 01035** | 103,2 | 10 | 355 | 15,9 | 454 | 809 | 60 | 36 | 2.1/4" -14 | 6 | 5/16" -18 | 39 | 565 | 11,2 |
| **HK SM 01510** | 163,0 | 15 | 105 | 23,8 | 205 | 310 | 75 | 45 | 2.3/4" -16 | 8 | 3/8" -16 | 47 | 250 | 5,8 |
| **HK SM 01515** | 163,0 | 15 | 155 | 23,8 | 275 | 430 | 75 | 45 | 2.3/4" -16 | 8 | 3/8" -16 | 47 | 369 | 7,5 |
| **HK SM 01525** | 163,0 | 15 | 257 | 23,8 | 379 | 636 | 75 | 45 | 2.3/4" -16 | 8 | 3/8" -16 | 47 | 611 | 9,8 |
| **HK SM 02305** | 227,8 | 23 | 51 | 33,2 | 166 | 217 | 85 | 56 | 3.5/16" -12 | 10 | 1/2" -13 | 58 | 170 | 6,2 |
| **HK SM 02310** | 227,8 | 23 | 102 | 33,2 | 217 | 319 | 85 | 56 | 3.5/16" -12 | 10 | 1/2" -13 | 58 | 339 | 7,8 |
| **HK SM 02315** | 227,8 | 23 | 159 | 33,2 | 277 | 436 | 85 | 56 | 3.5/16" -12 | 10 | 1/2" -13 | 58 | 528 | 11,2 |
| **HK SM 02321** | 227,8 | 23 | 210 | 33,2 | 327 | 537 | 85 | 56 | 3.5/16" -12 | 10 | 1/2" -13 | 58 | 697 | 11,4 |
| **HK SM 03015** | 303,2 | 30 | 150 | 44,2 | 270 | 420 | 100 | 60 | 3.7/8" -12 | 10 | 1/2" -13 | 74 | 663 | 13,1 |

## Piederumi

| | |
|---|---|
| **NY 2100** | Termoplasta augstspiediena šļūtene |
| **GKS** | Gumijas aizsardzība pret lūzumiem |
| **PNY 2100 HN** | Kompresijas nipelis, AGN |
| **PHY 2100** | Saspiežama aptvere, NY 2100 |
| **SKL HN SP** | Skrūvsavienojuma noņemamā daļa |
| **SKL ZUBS SP** | Putekļu aizsargs, paredzēts SKL..SP |
| **SKF IN SP** | Skrūvsavienojuma fiksētā daļa |
| **SKF ZUBS SP** | Putekļu aizsargs, paredzēts SKF..SP |

*Neskatoties uz rūpīgu pārbaudi, mēs nevaram izslēgt kļūdas un negarantējam iekļautās informācijas pareizību.*