WA AOL VA

Savienojošā detaļa ... AOL, VA

Īpašības

Izmantošana	Metāla šļūteņu pieslēgšanas armatūra
Savienojums 1	Metriska uzgriežņa vītne
Blīvējuma veids 1	24° ārējais konuss ar gredzenblīvi
Standarts	DIN 3865 ISO 8434-1
Apzīmējums	DKOL
Konstrukcija	Taisna
Sērija	Viegls
Materiāls	Centrējošais gredzens no alumīnija ar Viton gredzenblīvi



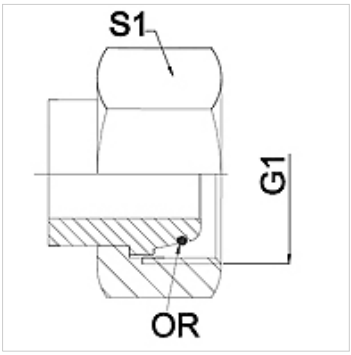

Norāde

Norādītie uzgriežņu atslēgas platumi ir orientējošas vērtības!

Pasūtījuma norādes

Citi modeļi pēc pieprasījuma

Izstrādājums

Apzīmējums	DN	PN (bar)	G1	Sērija	S1 (mm)
WA 004 AOL VA	4	250	M 12 x 1,5	6 L	14,0
WA 006 AOL VA	6	250	M 14 x 1,5	8 L	17,0
WA 008 AOL VA	8	250	M 16 x 1,5	10 L	19,0
WA 010 AOL VA	10	250	M 18 x 1,5	12 L	22,0
WA 013 AOL VA	13	250	M 22 x 1,5	15 L	27,0
WA 016 AOL VA	16	160	M 26 x 1,5	18 L	32,0
WA 020 AOL VA	20	160	M 30 x 2	22 L	36,0
WA 025 AOL VA	25	100	M 36 x 2	28 L	41,0
WA 032 AOL VA	32	100	M 45 x 2	35 L	50,0
WA 040 AOL VA	40	100	M 52 x 2	42 L	60,0

Izstrādājumu varianti

WA AOL	Savienojošā detaļa ... AOL, tērauds, Tērauds (metināms)

Neskatoties uz rūpīgu pārbaudi, mēs nevaram izslēgt kļūdas un negarantējam iekļautās informācijas pareizību.