BK-2

Slīdošā iemava, BK-2

Īpašības

Modelis	Eļļojami gultņi ar POM pārklājumu
Papildinājums modelim	Ar iedobēm eļļošanai
pv	Darbība ar eļļošanu: 5 N/mm2 x m/s
Pieļaujamā slodze	Statiski: 140 N/mm2 Rotācija, oscilācija: 70 N/mm2
Slīdes ātrums	Darbība sausos apstākļos: 2 m/s Hidrodinamiska darbība: 5 m/s
Berzes koeficients	Sauss: 0,15–0,25 Eļļots: 0,05–0,15
Termiskās izplešanās koeficients	Paralēli gredzena virsmai: 11 x 10-6 K-1 Perpendikulāri virsmai: 48 x 10-6 K-1
Siltuma vadītspēja	> 32 W (m x K)-1
Temperatūra min.	-20 °C
Temperatūra max.	100 °C
Virsmas spiediens	140 (≤ N/mm2)
Materiāls	Tērauda pamatne tiek pārklāta ar porainas bronzas slāni. Pēc tam bronzas slānis tiek pārklāts ar POM acetāla sveķiem.
Virsmas aizsardzība	Ar cinka vai vara pārklājumu
Izmantošana	Iemavas BK-2 ir piemērotas rotācijas un oscilācijas kustībām Pneimatisko un hidraulisko cilindru stiprinājuma cilpas Konveijeriekārtas, tekstilmašīnas, automašīnas...
Standarts	ISO 3547 DIN 1494

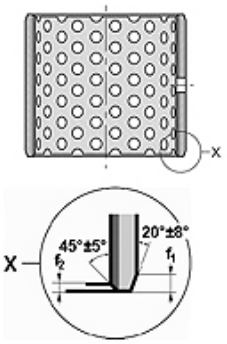

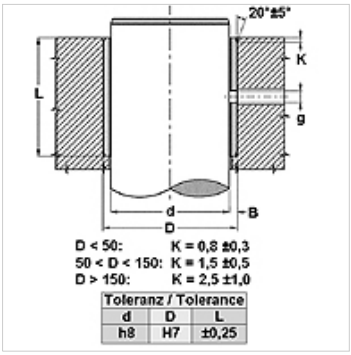

Norāde

Pirms lietošanas ir ieteicams ieeļļot, jo smērvielas pagarina slīdgultņa darbības ilgumu.
Jāievēro vārpstas nelīdzenumu augstums Ra < 0,8 µm.
Jāievēro vārpstas cietība 200 < HB < 600.

Apraksts

Bez apkopes.
Trokšņu un vibrāciju absorbcija.
Eļļojams
Iespējama hidrodinamiskā darbība
Augsta pieļaujamā slodze.
Labas berzes īpašības.
Liels slīdes ātrums.
Bez ūdens absorbcijas.
Izmantojams, ja ir grūti apstrādājama eļļas plēve.
Neliels gājiens darbības laikā.
Aizņem ļoti maz vietas

Izstrādājums

Apzīmējums	d (mm)	D (mm)	L (mm)	f1 (mm)	f2 (mm)	g (mm)
BK-2- 10 20	10	12	20	0,5	0,3	4,0
BK-2- 15 25	15	17	25	0,5	0,3	4,0
BK-2- 20 15	20	23	15	0,8	0,4	4,0
BK-2- 20 20	20	23	20	0,8	0,4	4,0
BK-2- 20 25	20	23	25	0,8	0,4	4,0
BK-2- 20 30	20	23	30	0,8	0,4	4,0
BK-2- 22 25	22	25	25	0,8	0,4	6,0
BK-2- 22 30	22	25	30	0,8	0,4	6,0
BK-2- 24 15	24	27	15	0,8	0,4	6,0
BK-2- 24 25	24	27	25	0,8	0,4	6,0
BK-2- 25 15	25	28	15	0,8	0,4	6,0
BK-2- 25 20	25	28	20	0,8	0,4	6,0
BK-2- 25 25	25	28	258	0,8	0,4	6,0

Neskatoties uz rūpīgu pārbaudi, mēs nevaram izslēgt kļūdas un negarantējam iekļautās informācijas pareizību.

Izstrādājums

Apzīmējums	d (mm)	D (mm)	L (mm)	f1 (mm)	f2 (mm)	g (mm)
BK-2- 25 30	25	28	30	0,8	0,4	6,0
BK-2- 28 25	28	32	25	1,0	0,5	6,0
BK-2- 28 30	28	32	30	1,0	0,5	6,0
BK-2- 30 20	30	34	20	1,0	0,5	6,0
BK-2- 30 30	30	34	30	1,0	0,5	6,0
BK-2- 30 40	30	34	40	1,0	0,5	6,0
BK-2- 32 25	32	36	25	1,0	0,5	6,0
BK-2- 32 30	32	36	30	1,0	0,5	6,0
BK-2- 32 40	32	36	40	1,0	0,5	6,0
BK-2- 35 20	35	39	20	1,0	0,5	6,0
BK-2- 35 30	35	39	30	1,0	0,5	6,0
BK-2- 35 35	35	39	35	1,0	0,5	6,0
BK-2- 35 40	35	39	40	1,0	0,5	6,0
BK-2- 35 50	35	39	50	1,0	0,5	6,0
BK-2- 40 20	40	44	20	1,0	0,5	8,0
BK-2- 40 30	40	44	30	1,0	0,5	8,0
BK-2- 40 40	40	44	40	1,0	0,5	8,0
BK-2- 40 50	40	44	50	1,0	0,5	8,0
BK-2- 45 30	45	50	30	1,2	0,6	8,0
BK-2- 45 40	45	50	40	1,2	0,6	8,0
BK-2- 45 45	45	50	45	1,2	0,6	8,0
BK-2- 45 50	45	50	50	1,2	0,6	8,0
BK-2- 50 30	50	55	30	1,2	0,6	8,0
BK-2- 50 35	50	55	35	1,2	0,6	8,0
BK-2- 50 40	50	55	40	1,2	0,6	8,0
BK-2- 50 50	50	55	50	1,2	0,6	8,0
BK-2- 50 60	50	55	60	1,2	0,6	8,0
BK-2- 55 40	55	60	40	1,2	0,6	8,0
BK-2- 55 60	55	60	60	1,2	0,6	8,0
BK-2- 60 30	60	65	30	1,2	0,6	8,0
BK-2- 60 40	60	65	40	1,2	0,6	8,0
BK-2- 60 50	60	65	50	1,2	0,6	8,0
BK-2- 60 60	60	65	60	1,2	0,6	8,0
BK-2- 60 70	60	65	70	1,2	0,6	8,0
BK-2- 65 60	65	70	60	1,2	0,6	8,0
BK-2- 70 30	70	75	30	1,2	0,6	8,0
BK-2- 70 40	70	75	40	1,2	0,6	8,0
BK-2- 70 50	70	75	50	1,2	0,6	8,0
BK-2- 70 70	70	75	70	1,2	0,6	8,0
BK-2- 70 80	70	75	80	1,2	0,6	8,0
BK-2- 75 40	75	80	40	1,2	0,6	9,5
BK-2- 80 40	80	85	40	1,2	0,6	9,5
BK-2- 80 50	80	85	50	1,2	0,6	9,5
BK-2- 80 60	80	85	60	1,2	0,6	9,5
BK-2- 80 80	80	85	80	1,2	0,6	9,5
BK-2- 85 60	85	90	60	1,2	0,6	9,5
BK-2- 90 40	90	95	40	1,2	0,6	9,5
BK-2- 90 60	90	95	60	1,2	0,6	9,5
BK-2- 90 80	90	95	80	1,2	0,6	9,5
BK-2- 90 90	90	95	90	1,2	0,6	9,5
BK-2- 95 60	95	100	60	1,2	0,6	9,5
BK-2- 100 60	100	105	60	1,2	0,6	9,5
BK-2- 110 60	110	115	60	1,2	0,6	9,5
BK-2- 120 60	120	125	60	1,2	0,6	9,5
BK-2- 125 60	125	130	60	1,2	0,6	9,5
BK-2- 130 60	130	135	60	1,2	0,6	9,5
BK-2- 130 80	130	135	80	1,2	0,6	9,5

Neskatoties uz rūpīgu pārbaudi, mēs nevaram izslēgt kļūdas un negarantējam iekļautās informācijas pareizību.