OR 70° Shore Silicon

Apaļa šķērsgriezuma gredzens, 70SH silikona

Īpašības

Modelis	Apaļa šķērsgriezuma gredzens
Materiāls	Silikons, Šora cietība 70



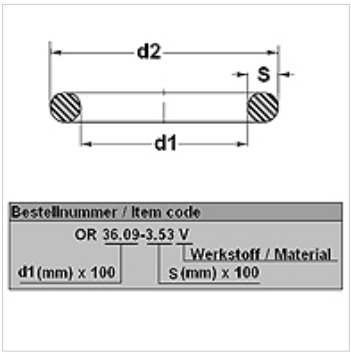

Izstrādājums

Apzīmējums	d1 (mm)	d2 (mm)	s (mm)
OR 36.09-3.53 S70	36,09	43,15	3,53
OR 266.29-3.53 S70	266,29	273,35	3,53
OR 304.39-3.53 S70	304,39	311,45	3,53
OR 329.57-7 S70	329,57	343,57	7,00

Neskatoties uz rūpīgu pārbaudi, mēs nevaram izslēgt kļūdas un negarantējam iekļautās informācijas pareizību.