HK LR BAK RA

BAK RA tipa alumīnija tvertnes ritenītis

Īpašības

Materiāls	Plastmasa / tērauds



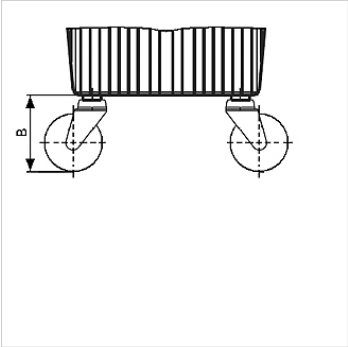

Norāde

Mazo izmēru dēļ tvertnei HKBAKRA30 jāizmanto tikai 2 ritentiņi.

Izstrādājums

Apzīmējums	paredzēts tvertnes apjomam	B (mm)	Stiprinājums	Svars (kg)
HK LENKROLLE 150	HK BAK RA 30 – 70	160	M10	1,1

ir piederums šādiem izstrādājumiem

HK BAK RA	Hidrauliskā tvertne BAKRA

Neskatoties uz rūpīgu pārbaudi, mēs nevaram izslēgt kļūdas un negarantējam iekļautās informācijas pareizību.