HK CBTF

Zobratu pārnesuma sūknis, izmērs 2 CBTF

HANSA-FLEX

Īpašības

Modelis	Economy variant Priekšējais atloks un tērauda lējuma noslēgvāks
Cauruma aploce spiediena pusē	30/M6
Cauruma aploce iesūkšanas pusē	30/M6 līdz 8,00 VFU ccm 40/M8 no 10,00 VFU ccm
Materiāls	Korpuss: Alumīnijs Priekšējais atloks, noslēgvāks: Tērauda lējums



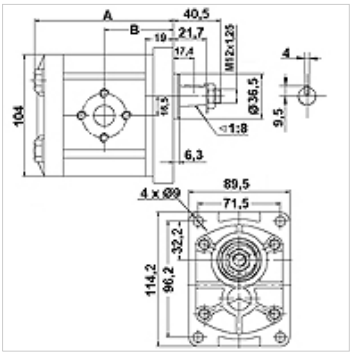

Apraksts

Eiropas standarta sūkņi — urbumu shēma 96,2 x 71,5 – Ø 36,5 – konuss 1:8 – atloku savienojums

Izstrādājums

Apzīmējums	VFU (cc)	p1 max. (bar)	p2 max. (bar)	p3 max. (bar)	A (mm)	B (mm)	Griešanās virziens	Apgriezienu skaits min. (rpm)	Apgriezienu skaits max. (rpm)	Svars (kg)
HK CBTF 304 F1Z 0A	4	200	230	250	99	45	Pa labi	600	3000	3,3
HK CBTF 304 F1Z LA	4	200	230	250	99	45	Pa kreisi	600	3000	3,3
HK CBTF 306 F1Z 0A	6	200	230	250	101	46	Pa labi	600	3000	3,4
HK CBTF 306 F1Z LA	6	200	230	250	101	46	Pa kreisi	600	3000	3,4
HK CBTF 308 F1Z 0A	8	200	230	250	104	48	Pa labi	600	3000	3,5
HK CBTF 308 F1Z LA	8	200	230	250	104	48	Pa kreisi	600	3000	3,5
HK CBTF 310 F1Z 0A	10	200	230	250	107	49	Pa labi	600	3000	3,6
HK CBTF 310 F1Z LA	10	200	230	250	107	49	Pa kreisi	600	3000	3,6
HK CBTF 314 F1Z 0A	14	200	230	250	113	52	Pa labi	600	3000	3,8
HK CBTF 314 F1Z LA	14	200	230	250	113	52	Pa kreisi	600	3000	3,8
HK CBTF 316 F1Z 0A	16	200	230	250	117	54	Pa labi	600	3000	3,9
HK CBTF 316 F1Z LA	16	200	230	250	117	54	Pa kreisi	600	3000	3,9
HK CBTF 320 F1Z 0A	20	200	230	250	123	57	Pa labi	600	3000	4,0
HK CBTF 320 F1Z LA	20	200	230	250	123	57	Pa kreisi	600	3000	4,0
HK CBTF 325 F1Z 0A	25	200	230	250	131	61	Pa labi	600	3000	4,0
HK CBTF 325 F1Z LA	25	200	230	250	131	61	Pa kreisi	600	3000	4,0

VFU = katrā apgriezienā vajadzīgais tilpums – p1 = pastāvīgais spiediens – p2 = darba spiediens – p3 = augstākais spiediens

Piederumi

WDA	Sūkņa savienojums, (3 atvērumi), 90° leņķis
WDS	Sūkņa savienojums, (3 atvērumi), 90° leņķis
F	Sūkņa savienojums, (4 atvērumi)
FE	Sūkņa savienojums, (4 atvērumi)

Papildelementi

HK MPK	Motora, pumpja kombinācijas atlases tabula zobrata pārnesuma sūkņiem

Neskatoties uz rūpīgu pārbaudi, mēs nevaram izslēgt kļūdas un negarantējam iekļautās informācijas pareizību.