SRS SIL

Drošības plātne viencaurules skavai

Īpašības

Modelis	viencaurules skavām
Sērija	Viegls
Standarts	DIN 3015-1
Materiāls	Tērauds
Virsmas aizsardzība	galvaniskais pārklājums

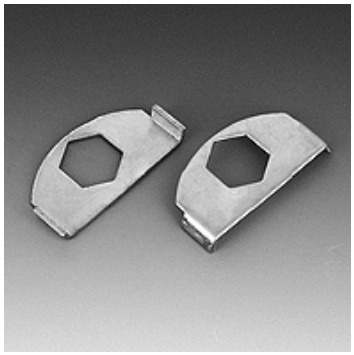

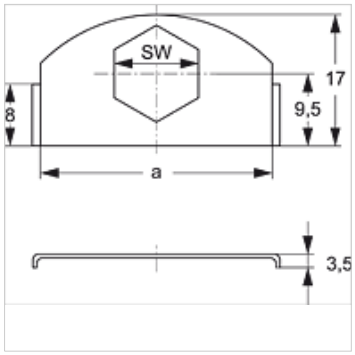

Apraksts

vieglās sērijas un dubulto cauruļu visu izmēru skavām.

Izstrādājums

Apzīmējums	a (mm)	SW (mm)
SRS SI L	30	11

ir papildelements šādiem izstrādājumiem

A 0 A	Montāžas grupas A 0 komplektācija
A 1-6 A	Montāžas grupas A 1-6 komplektācija

Neskatoties uz rūpīgu pārbaudi, mēs nevaram izslēgt kļūdas un negarantējam iekļautās informācijas pareizību.