WA VBF

Savienojošā detaļa ... VBF, kaļamais čuguns

Īpašības

Izmantošana	Metāla šļūteņu pieslēgšanas armatūra
Savienojums 1	Cilindriska iekšējā collvītne
Blīvējuma veids 1	Plakanais blīvējums
Standarts	DIN EN 10226/ISO 7-1
Konstrukcija	Taisna
Izmantošana	Lodēts risinājums, iztur temperatūru līdz 200 °C
Materiāls	Kaļamais čuguns



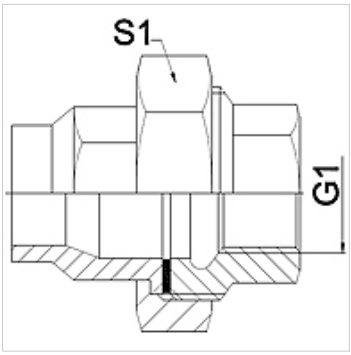

Norāde

Norādītie uzgriežņu atslēgas platumi ir orientējošas vērtības!
The specified working pressure PN(bar) relates to the working temperature of -20 °C to 120 °C. At working temperature of 120 °C to 200 °C the working pressure PN (bar) reduces to 22,7 bar.

Pasūtījuma norādes

Citi modeļi pēc pieprasījuma

Izstrādājums

Apzīmējums	DN	PN (bar)	G1	S1 (mm)
WA 006 VBF	6	25	Rp 1/4"	28,0
WA 010 VBF	10	25	Rp 3/8"	32,0
WA 013 VBF	13	25	Rp 1/2"	39,0
WA 020 VBF	20	25	Rp 3/4"	48,0
WA 025 VBF	25	25	Rp 1"	55,0
WA 032 VBF	32	25	Rp 1.1/4"	67,0
WA 040 VBF	40	25	Rp 1.1/2"	74,0
WA 050 VBF	50	25	Rp 2"	90,0
WA 065 VBF	65	25	Rp 2.1/2"	111,0
WA 080 VBF	80	25	Rp 3"	130,0

Izstrādājumu varianti

WA VBF RG	Savienojošā detaļa ... VBF, sarkanā bronza, Sarkanā bronza
WA VBF VA	Savienojošā detaļa ... VBF, VA, Centrējošais gredzens no alumīnija ar Viton gredzenblīvi

Neskatoties uz rūpīgu pārbaudi, mēs nevaram izslēgt kļūdas un negarantējam iekļautās informācijas pareizību.