WA VCF

Savienojošā detaļa ... VCF, kaļamais čuguns

Īpašības

Izmantošana	Metāla šļūteņu pieslēgšanas armatūra
Savienojums 1	Koniska ārējā collvītne
Blīvējuma veids 1	Plakanais blīvējums
Standarts	DIN EN 10226/ISO 7-1
Izmantošana	Lodēts risinājums, iztur temperatūru līdz 200 °C
Konstrukcija	Taisna
Modelis	Trīsdaļīgs vītņsavienojums
Materiāls	Kaļamais čuguns



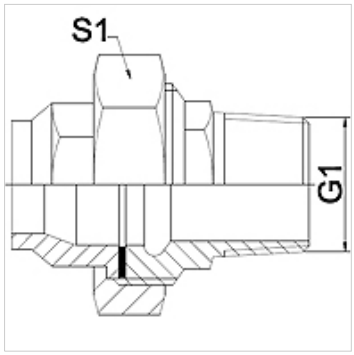

Norāde

Norādītie uzgriežņu atslēgas platumi ir orientējošas vērtības!
The specified working pressure PN(bar) relates to the working temperature of -20 °C to 120 °C. At working temperature of 120 °C to 200 °C the working pressure PN (bar) reduces to 22,7 bar.

Pasūtījuma norādes

Citi modeļi pēc pieprasījuma

Izstrādājums

Apzīmējums	DN	PN (bar)	G1	S1 (mm)
WA 006 VCF	6	25	R 1/4"	28,0
WA 013 VCF	13	25	R 1/2"	39,0
WA 020 VCF	20	25	R 3/4"	48,0
WA 025 VCF	25	25	R 1"	55,0
WA 032 VCF	32	25	R 1.1/4"	67,0
WA 040 VCF	40	25	R 1.1/2"	74,0
WA 050 VCF	50	25	R 2"	90,0

Izstrādājumu varianti

WA VCF RG	Savienojošā detaļa ... VCF, sarkanā bronza, Sarkanā bronza
WA VCF VA	Savienojošā detaļa ... VCF, VA, Centrējošais gredzens no alumīnija ar Viton gredzenblīvi

Neskatoties uz rūpīgu pārbaudi, mēs nevaram izslēgt kļūdas un negarantējam iekļautās informācijas pareizību.