PA 500 A 90 A

Kompresijas armatūra, DKM, 90° leņķis

Īpašības

Izmantošana	Kompresijas armatūra HD 500 šļūtenēm
Savienojums 1	Metriska uzgriežņa vītne
Blīvējuma veids 1	60° blīvējošā galviņa
Apzīmējums	DKM
Standarts	DIN 3863
Saslēgšana	bez fiksatora pret izraušanu
Piegādes apjoms	Kompresijas nipelis + saspiežama aptvere
Materiāls	Tērauds
Virsmas aizsardzība	galvaniskais pārklājums



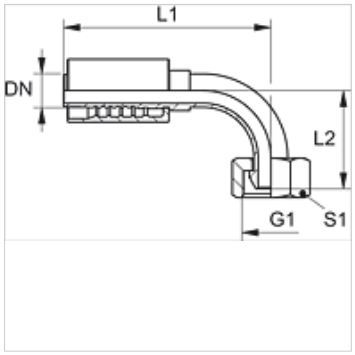

Izstrādājums

Apzīmējums	DN	Izmērs	Collas	Ekspluatācijas spiediens bar	G1	L1 (mm)	L2 (mm)	S1
PA 532 A 90 A	31	20	1,1/4"	WP 63 bar	M 45 x 1,5	112,5	81,0	50
PA 540 A 90 A	38	24	1,1/2"	WP 63 bar	M 52 x 1,5	125,5	92,0	60
PA 550 A 90 A	51	32	2"	WP 40 bar	M 65 x 2	142,0	116,0	75

Neskatoties uz rūpīgu pārbaudi, mēs nevaram izslēgt kļūdas un negarantējam iekļautās informācijas pareizību.