HK SU 3
Priekšējais gultnis

Īpašības

Izmantošana	Eiropas standarta zobratsūknim BG3



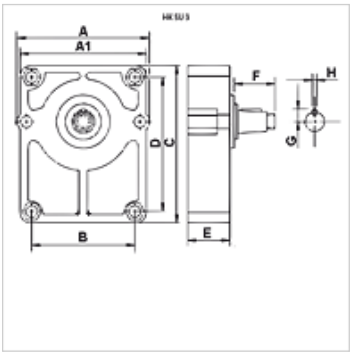

Apraksts

Priekšējie gultņi tiek novietoti uz zobratu pārnesuma sūkņiem, kas, piem., virza siksnas vai ķēdes, un tāpēc ir pakļauti lielākai radiālajai slodzei.
Savienojumam starp sūkni un priekšējo gultni ir nepieciešama atbilstoša sakabes rumba. (Lūdzu, pasūtiet atsevišķi!)
Eļļošanai ieteicama smērviela saskaņā ar DIN 51502
Savienojums tikai Eiropas standarta sūkņiem.

Izstrādājums

Apzīmējums	paredzēts sūknim	A (mm)	A1 (mm)	B (mm)	C (mm)	D (mm)	E (mm)	F (mm)	G (mm)	H (mm)	Rumba	Vārpsta	Svars (kg)
HK SU 3 C	BG 3 Eiropas standarts	124,5	120,0	98,2	150	128	52	48,0	12,0	8	HK BF 3	Cilindriska Ø 24	2,20
HK SU 3 D	BG 3 Eiropas standarts	124,5	120,0	98,2	150	128	52	43,0	12,0	4	HK BF 3	Koniska vārpsta 1:8	2,20

Nabe = nepieciešamā sakabes rumba – BG2/BG3 — Eiropas standarta sūknis

Piederumi

HK BF	Coupling hub

Neskatoties uz rūpīgu pārbaudi, mēs nevaram izslēgt kļūdas un negarantējam iekļautās informācijas pareizību.